TECNOSERVICE'21 srl
by Tinti Sergio
Via Carlo Pisacane, 134
61032 Fano (PU) Italy
P.IVA IT0200411413

Tel. +39 0721 805911
FAX +39 0721 809794
e-mail: staff@technochef.it
www.technochef.it
www.technochef.eu

Services and Technologies for professional catering since 1973

DESCRIPCIÓN PROFESIONAL

VITRINA REFRIGERADA sobre SOPORTE CON RUEDAS, versión abierta AUTOSERVICIO, Línea VR2000, completa con GRUPO REFRIGERANTE, GAMA COMPLETA con longitud de 1000 a 1500 mm :

.

- **superficie de visualización** en **acero inoxidable AISI 304** ;
- **encimera de granito ;**
- **vidrio de autoservicio no templado** ;
- **completo** con **unidad de refrigeración** ;
- **temperatura + 4 ° / + 6 ° C** ;
- **refrigeración estática** ;
- **disponible** en **2 longitudes** :
- - **1000 mm** (Mod.ZO-VRS7L100)
  - **1500 mm** (Mod.ZO-VRS7L150)
- equipado con **soporte con ruedas** ;
- **adecuado para exhibir productos alimenticios frescos** ;
- **superficie de exposición** : 0,47 m2 (Mod.ZO-VRS7L100), 0,73 m2 (Mod.VRS7L150).

Opcional / Accesorios :
- Embalaje para escaparate.

MARCA CE
HECHO EN ITALIA

MODELOS DISPONIBLES

ZO-VRS7L100

Vitrina refrigerada sobre soporte con ruedas, dim.mm.1000x930x900h
VITRINA REFRIGERADA DE SOPORTE CON RUEDAS, AUTOSERVICIO versión abierta, ESTÁTICA, temperatura +4°/+6°C, Línea VR2000, completa con grupo frigorífico, V.230/1, Kw.0,441, dim.mm.1000x930x900h

€ 1.203,05
VAT excluido
Envìo a calcular

Entrega de 20 a 30 días

ZO-VRS7L150 	**Vitrina refrigerada sobre soporte con ruedas, dim.mm.1500x930x900h** VITRINA REFRIGERADA DE SOPORTE CON RUEDAS, AUTOSERVICIO versión abierta, ESTÁTICA, temperatura +4°/+6°C, Línea VR2000, completa con grupo frigorífico, V.230/1, Kw.0,441, dim.mm.1500x930x900h	**€ 1.325,46** *VAT excluido* **Envìo a calcular** **Entrega** de 20 a 30 días

FICHA TÉCNICA

CÓDIGO/FOTO	DESCRIPCIÓN	PRECIO/ENTREGA
ZO-IV100	**Embalaje de escaparate** Embalaje para vitrina de 1 mt.	**€ 112,71** *VAT excluido* **Envìo a calcular** **Entrega** d 4 a 9 días
ZO-IV150	**Embalaje de escaparate** Embalaje para vitrina de 1,5 m.	**€ 140,34** *VAT excluido* **Envìo a calcular** **Entrega** d 4 a 9 días

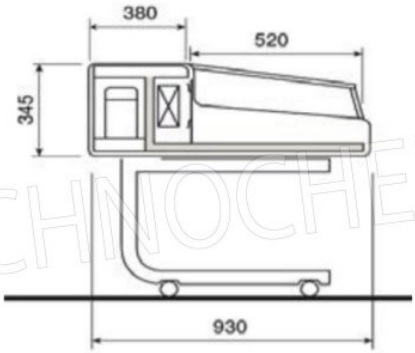

TECHNOCHEF.IT