TECNOSERVICE'21 srl
by Tinti Sergio
Via Carlo Pisacane, 134
61032 Fano (PU) Italy
P.IVA IT0200411413

Tel. +39 0721 805911
FAX +39 0721 809794
e-mail: staff@technochef.it
www.technochef.it
www.technochef.eu

Services and Technologies for professional catering since 1973

CÓDIGO	DESCRIPCIÓN	PRECIO/ENTREGA
BS-G9BR12/I+RM	Sartén basculante a gas, BERTOS, línea MAXIMA 900, serie MAXI-120, con cubeta de acero inoxidable de 120 litros, vuelco motorizado, potencia térmica Kw.30, peso 230 Kg, dim.mm.1200x900x900h	

DESCRIPCIÓN PROFESIONAL

SARTEN BASCULANTE A GAS , **Línea MAXIMA 900** , **Serie MAXI-120** , **Capacidad 120 litros, Versión con vuelco motorizado** :
.

- **construcción interna y externa completamente en acero inoxidable** , partes externas con acabado Scotch Brite;
- **tapa fijada sobre bisagra autoequilibrada de acero inoxidable AISI 304** , con mango de gran espesor de acero inoxidable AISI 304;
- **cuba de cocción con paredes de acero inoxidable AISI 304,** espesor 20/10, con acabado de microesferas cerámicas antiadherentes y esquinas completamente redondeadas;
- **fondo del tanque radiante de acero de 10 mm de espesor** , soldado externamente;
- **grifo dispensador** con cuello de gran caudal colocado en superficie;
- **calentamiento uniforme del fondo con quemadores de acero inoxidable** de múltiples ramas de llama, con válvula de seguridad por termopar y llama piloto protegida;
- **encendido piezoeléctrico** con protección de goma;
- **control con válvula termostática de alta precisión** con regulación de temperatura de 100 °C a 300 °C;
- dimensiones del tanque 1.100 x 590 x 225 h mm;
- **Las sartenes permiten diferentes tipos de cocción** : se puede estofar, freír, asar y cocinar directamente en el fondo de la cuba y gracias al alto espesor de esta última, la temperatura se reparte uniformemente por toda la superficie, garantizando una cocción homogénea y un ahorro. energético;
- **Garantía de 24 meses** .

Suministrado :
- encendido eléctrico,
- vuelco motorizado.

marca CE
Hecho en Italia

FICHA TÉCNICA

Potencia térmica (Kw)	30,00

peso neto (Kg)	230
ancho (mm)	1200
profundidad (mm)	900
altura (mm)	900

TECHNO CHEF

MAXIMA 900

Lt	120	
mm	1.100 x 590 x 225 h	
cm²	6.500	
W/cm²	4,8	
kW	30	
kcal/h	25.800	
Btu/h	102.360	
G30/G31	kg/h	2,35
G20	m³/h	3,17
G25	m³/h	3,71
Kg	205	

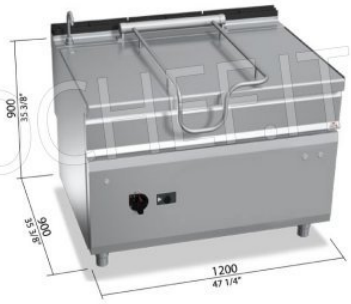

TECHNOCHEF.IT

TECHNO CHEF

MAXIMA 900

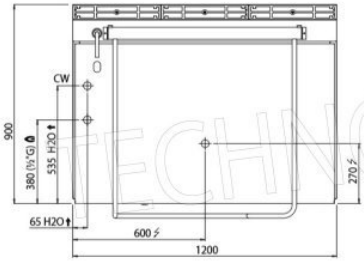

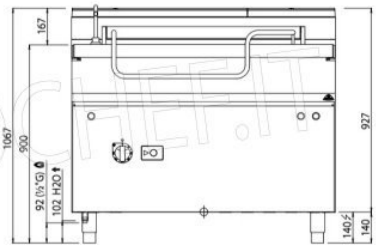

TECHNOCHEF.IT