TECNOSERVICE'21 srl
by Tinti Sergio
Via Carlo Pisacane, 134
61032 Fano (PU) Italy
P.IVA IT0200411413

Tel. +39 0721 805911
FAX +39 0721 809794
e-mail: staff@technochef.it
www.technochef.it
www.technochef.eu

Services and Technologies for professional catering since 1973

FICHA TÉCNICA

alimentación eléctrica	Trifase
Voltios	V 400/3
frecuencia (Hz)	5060
potencia (KW)	0,75
peso neto (Kg)	107
ancho (mm)	657
profundidad (mm)	604
altura (mm)	595

DESCRIPCIÓN PROFESIONAL

Mod.RLM-CP52 - CORTADORA DE PAN ELÉCTRICA, AUTOMÁTICA Y PROGRAMABLE, con CUBIERTA SUPERIOR para PAN DE ALMUERZO CON CORTEZA DURA, longitud máxima de corte 52 cm:

- **estructura** en **acero arenado** y **con recubrimiento en polvo** ;
- **carga frontal superior** ;
- **superficie de trabajo inclinada** ;
- **la tapa superior;**
- **protección con fotocélula** ;
- **adecuado** para **pan con corteza medianamente dura y uso intensivo** ;
- **bandeja de residuos** de **acero pintado;**
- **longitud máxima de corte** : **520 mm** ;
- **altura de corte de 60 a 180 mm** ;
- **ajuste** de la **de un solo ciclo o de corte continuo** con **ajuste de la velocidad;**
- **espesor de corte de su elección de 7 a 18 mm** ;
- **pinza de pan de policarbonato** ;
- presión de empuje ajustable;
- prensa con resortes ajustables;
- **potente** y **confiable con todo tipo de pan;**
- **fácil de limpiar y con total seguridad** , gracias a la bandeja para migas con microinterruptor que evita que la máquina arranque sin su cierre previo.

Opcional / Accesorios :
- armario base - Cod.RLM-BA52.

Marca CE
Hecho en italia

CÓDIGO	DESCRIPCIÓN	PRECIO/ENTREGA
RLM-CP52	CORTADORA DE PAN ELÉCTRICA, AUTOMÁTICA Y PROGRAMABLE, con tapa superior para PAN DE ALMUERZO CON CORTEZA DURA, longitud máxima 52 cm, altura de corte de hasta 18 cm, espesor de corte de elección de 7 a 18 mm, motor de Kw. 0,75, V .400 / 3, Peso 107 Kg, dim.mm.657x604x595h	**€ 3.624,93** *VAT excluido* **Envìo a calcular** **Entrega** de 8 a 15 días

FICHA TÉCNICA

CÓDIGO/FOTO	DESCRIPCIÓN	PRECIO/ENTREGA
RLM-BA52 	**Base móvil**	**€ 308,84** *VAT excluido* **Envìo a calcular** **Entrega** d 4 a 9 días

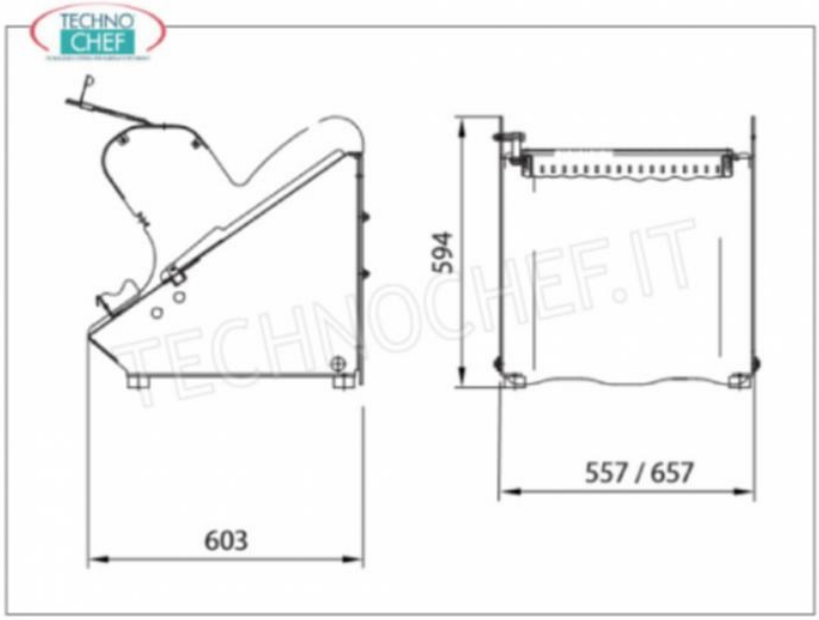

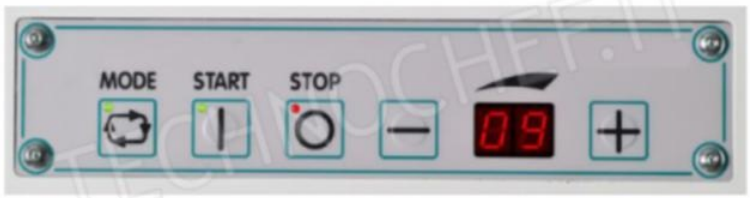

TECHNOCHEF.IT