TECNOSERVICE'21 srl
by Tinti Sergio
Via Carlo Pisacane, 134
61032 Fano (PU) Italy
P.IVA IT0200411413

Tel. +39 0721 805911
FAX +39 0721 809794
e-mail: staff@technochef.it
www.technochef.it
www.technochef.eu

Services and Technologies for professional catering since 1973

FICHA TÉCNICA

alimentación eléctrica	Trifase
Voltios	V 400/3
frecuencia (Hz)	5060
potencia (KW)	0,55
peso neto (Kg)	98
ancho (mm)	557
profundidad (mm)	604
altura (mm)	595

DESCRIPCIÓN PROFESIONAL

Mod.RLM- G42 - CORTADORA DE PAN ELÉCTRICA con CONTROL MANUAL DE MEDIA PALANCA, para PAN CON NUECES Y CORTEZA SUAVE, longitud máxima de corte 42 cm:

- **estructura** en **acero arenado** y **con recubrimiento en polvo** ;
- **carga frontal superior** ;
- **control manual por palanca** ;
- prensa con resortes ajustables;
- **adecuado** para **panes con costra suave** ;
- **bandeja de migas pintada** ;
- **longitud máxima de corte** : **420 mm** ;
- **altura de corte de 60 a 180 mm** ;
- **espesor de corte de su elección de 7 a 18 mm** ;
- **fácil de limpiar y con total seguridad** , gracias a la bandeja para migas con microinterruptor que evita que la máquina arranque sin su cierre previo;
- Adecuado para pequeños talleres como tiendas y restaurantes, para uso general.

Opcional / Accesorios :
- armario base - Cod.RLM-BA42.

Marca CE
Hecho en italia

CÓDIGO	DESCRIPCIÓN	PRECIO/ENTREGA

RLM-G42	CORTADORA DE PAN ELÉCTRICA con MEDIA PALANCA CONTROL MANUAL, para PAN DE ALMUERZO CON CORTEZA SUAVE, longitud máxima 42 cm, altura de corte de hasta 18 cm, espesor de corte de elección de 7 a 18 mm, motor de Kw. 0,55, V. 400/3, Peso 98 Kg, dim.mm.557x604x595h	**€ 2.338,12** *VAT excluido* **Envìo a calcular** **Entrega**

FICHA TÉCNICA
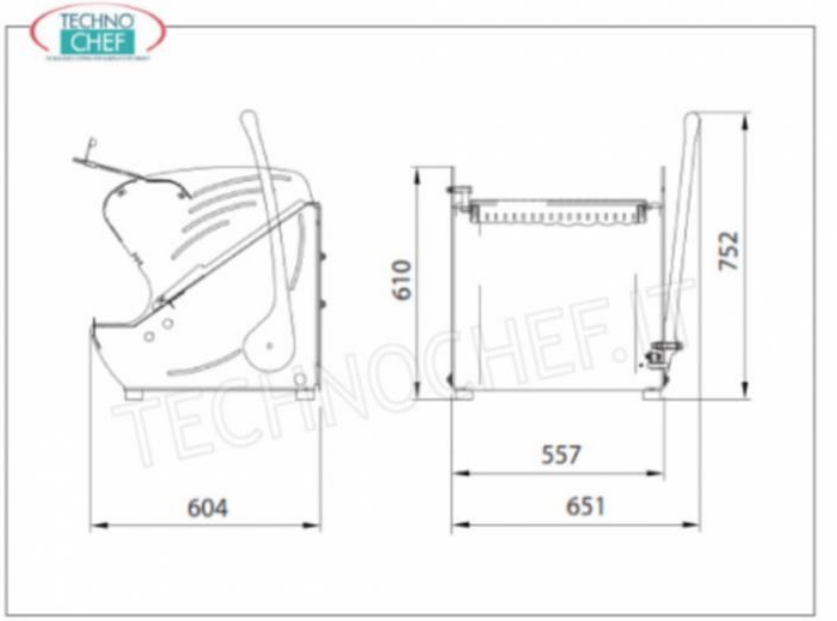
CÓDIGO/FOTO	DESCRIPCIÓN	PRECIO/ENTREGA
RLM-BA42 	**base móvil para Mod:. RLM-G42, RLM-G42COVER, RLM-C42, RLM-CP42.**	**€ 308,84** *VAT excluido* **Envìo a calcular** **Entrega** d 4 a 9 días