TECNOSERVICE'21 srl
by Tinti Sergio
Via Carlo Pisacane, 134
61032 Fano (PU) Italy
P.IVA IT0200411413

Tel. +39 0721 805911
FAX +39 0721 809794
e-mail: staff@technochef.it
www.technochef.it
www.technochef.eu

Services and Technologies for professional catering since 1973

DESCRIPCIÓN PROFESIONAL

VITRINA REFRIGERADA DE SOBREMESA, versión abierta AUTOSERVICIO, Línea VR2000, completa con GRUPO FRIGORÍFICO, GAMA COMPLETA con longitud de 1000 a 1500 mm :

.

- **superficie de visualización** en **acero inoxidable AISI 304** ;
- **encimera de granito** ;
- **vidrio autoservicio no templado** ;
- **completo** con **unidad de refrigeración** ;
- **temperatura +4°/+6° C** ;
- **refrigeración estática** ;
- **Disponible** en **2 longitudes** :
  - **1000 mm** (Mod.ZO-VRS8L100)
  - **1500 mm** (Mod.ZO-VRS8L150)
- **Adecuado para exhibir productos alimenticios frescos** ;
- **superficie de exposición** : 0,47 m2 (Mod.ZO-VRS8L100), 0,73 m2 (Mod.ZO-VRS8L150);
- **incluido el embalaje en caja de madera**

Condiciones ambientales de funcionamiento:
- Temperatura ambiente máxima 26°C.
- Humedad relativa 60%

MARCA CE
HECHO EN ITALIA

MODELOS DISPONIBLES

ZO-VRS8L100

VITRINA REFRIGERADA para MOSTRADOR, versión abierta AUTOSERVICIO, ESTÁTICA, temperatura +4°/+6°C, Línea VR2000, completa con grupo frigorífico y jaula de madera, V.230/1, Kw.0.441, dim.mm.1000x930x345h

€ 1.089,09
VAT excluido
Envìo a calcular

Entrega de 20 a 30 días

ZO-VRS8L150

VITRINA REFRIGERADA para MOSTRADOR, versión AUTOSERVICIO abierta, ESTÁTICA, temperatura +4°/+6°C, Línea VR2000, completa con grupo frigorífico y jaula de madera, V.230/1, Kw.0.441, dim.mm.1500x930x345h

€ 1.244,48
VAT excluido
Envìo a calcular
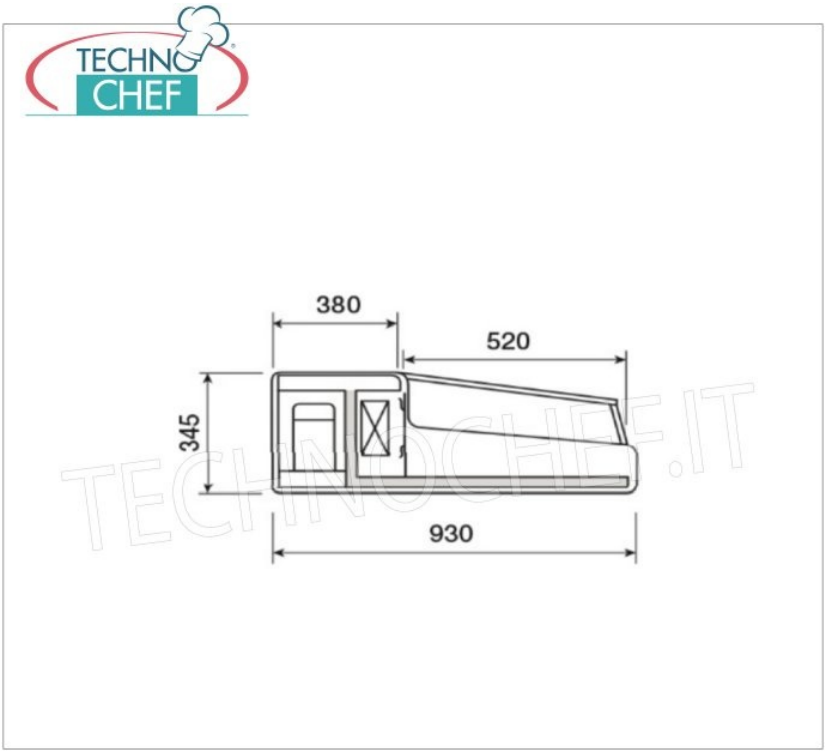
Entrega de 20 a 30 días