TECNOSERVICE'21 srl
by Tinti Sergio
Via Carlo Pisacane, 134
61032 Fano (PU) Italy
P.IVA IT0200411413

Tel. +39 0721 805911
FAX +39 0721 809794
e-mail: staff@technochef.it
www.technochef.it
www.technochef.eu

Services and Technologies for professional catering since 1973

DESCRIPCIÓN PROFESIONAL

VITRINA REFRIGERADA para SOBREMESA, versión con VIDRIO CURVO, Línea VR2000, completa con GRUPO FRIGORÍFICO e ILUMINACIÓN, GAMA COMPLETA con longitud de 1000 a 1500 mm :

.

- **superficie de visualización** en **acero inoxidable AISI 304** ;
- **encimera de granito** ;
- **vidrio templado curvado** ;
- **Completo** con **unidad de refrigeración** e **iluminación** ;
- **temperatura +4°/+6° C** ;
- **refrigeración estática** ;
- **Disponible** en **2 longitudes** :
- - **1000 mm** (mod.ZO-VRY8L100)
  - **1500 mm** (mod.ZO-VRY8L105)
- **Adecuado para exhibir productos alimenticios frescos** ;
- **superficie de exposición** : 0,47 m2 (mod.ZO-VRY8L100), 0,73 m2 (mod.ZO-VRY8L150);
- **incluido embalaje de exhibición** .

Condiciones ambientales de funcionamiento :
- Temperatura ambiente máxima 26°C.
- Humedad relativa 60%

Opcionales/Accesorios :
- Vidrio intermedio no refrigerado.
- Cierre lateral del operador con puertas corredizas de plexiglás.

MARCA CE
HECHO EN ITALIA

MODELOS DISPONIBLES

ZO-VRY8L100	**VITRINA REFRIGERADA PARA SOBREMESA, versión con VIDRIO CURVO, ESTÁTICA, temperatura +4°/+6°C, Línea VR2000, completa con grupo frigorífico, iluminación y jaula de madera, V.230/1, Kw.0.441, dim.mm.1000x930x660h**	**€ 1.216,04** *VAT excluido* **Envìo a calcular** **Entrega** de 20 a 30 días

ZO-VRY8L150	**VITRINA REFRIGERADA PARA SOBREMESA, versión con VIDRIO CURVO, ESTÁTICA, temperatura +4°/+6°C, Línea VR2000, completa con grupo frigorífico, iluminación y jaula de madera, V.230/1, Kw.0.441, dim.mm.1500x930x660h**	**€ 1.363,57** *VAT excluido* **Envìo a calcular** **Entrega** de 20 a 30 días

FICHA TÉCNICA

CÓDIGO/FOTO	DESCRIPCIÓN	PRECIO/ENTREGA
ZO-IN150RC	**Vidrio intermedio no refrigerado para escaparate**	**€ 134,33** *VAT excluido* **Envìo a calcular** **Entrega** d 4 a 9 días
ZO-PX100RD	**Cierre del lado del operador con puertas correderas de plexiglás**	**€ 168,40** *VAT excluido* **Envìo a calcular** **Entrega** d 4 a 9 días
ZO-PX150RD	**Cierre del lado del operador con puertas correderas de plexiglás**	**€ 188,45** *VAT excluido* **Envìo a calcular** **Entrega** d 4 a 9 días

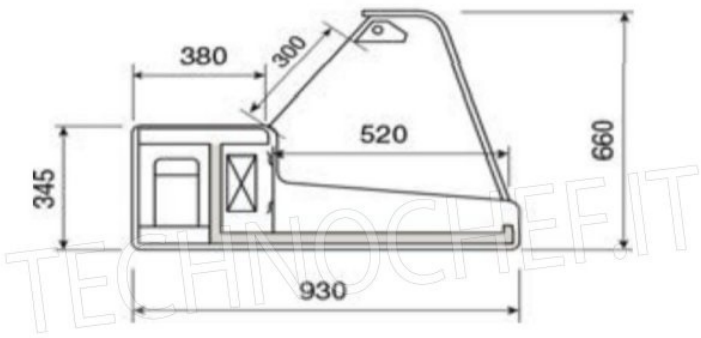

TECHNOCHEF.IT