TECNOSERVICE'21 srl
by Tinti Sergio
Via Carlo Pisacane, 134
61032 Fano (PU) Italy
P.IVA IT0200411413

Tel. +39 0721 805911
FAX +39 0721 809794
e-mail: staff@technochef.it
www.technochef.it
www.technochef.eu

Services and Technologies for professional catering since 1973

DESCRIPCIÓN PROFESIONAL

VITRINA REFRIGERADA para SOBREMESA, versión con CRISTAL RECTO, Línea VR2000, completa con GRUPO FRIGORÍFICO e ILUMINACIÓN, GAMA COMPLETA con longitud de 1000 a 1500 mm :

.

- **superficie de visualización** en **acero inoxidable AISI 304** ;
- **encimera de granito** ;
- **vidrio templado recto** ;
- **Completo** con **unidad de refrigeración** e **iluminación** ;
- **temperatura +4°/+6° C** ;
- **refrigeración estática** ;
- **Disponible** en **2 longitudes** :
- - **1000 mm** (mod.ZO-VRB8L100)
  - **1500 mm** (mod.ZO-VRB8L150)
- **Adecuado para exhibir productos alimenticios frescos** ;
- **superficie de exposición** : 0,47 m2 (mod.ZO-VRB8L100), 0,73 m2 (mod.ZO-VRB8L150);
- **incluido embalaje de exhibición** .

Condiciones ambientales de funcionamiento :
- Temperatura ambiente máxima 26°C.
- Humedad relativa 60%

Opcionales/Accesorios :
- Vidrio intermedio no refrigerado.
- Cierre lateral del operador con puertas corredizas de plexiglás.

MARCA CE
HECHO EN ITALIA

MODELOS DISPONIBLES

ZO-RD100B	**VITRINA REFRIGERADA PARA SOBREMESA, versión con VIDRIO RECTO, ESTÁTICA, temperatura +4°/+6°C, Línea VR2000, completa con grupo frigorífico, iluminación y jaula de madera, V.230/1, Kw.0.441,**	**€ 1.183,50** *VAT excluido* **Envìo a calcular** **Entrega** de 20 a 30 días

dim.mm.1000x930x630h

ZO-RD150B

VITRINA REFRIGERADA PARA SOBREMESA, versión VIDRIO RECTO, ESTÁTICA, temperatura +4°/+6°C, Línea VR2000, completa con grupo frigorífico e iluminación, V.230/1, Kw.0.441, dim.mm.1500x930x630h

€ 1.352,55

VAT excluido

Envìo a calcular
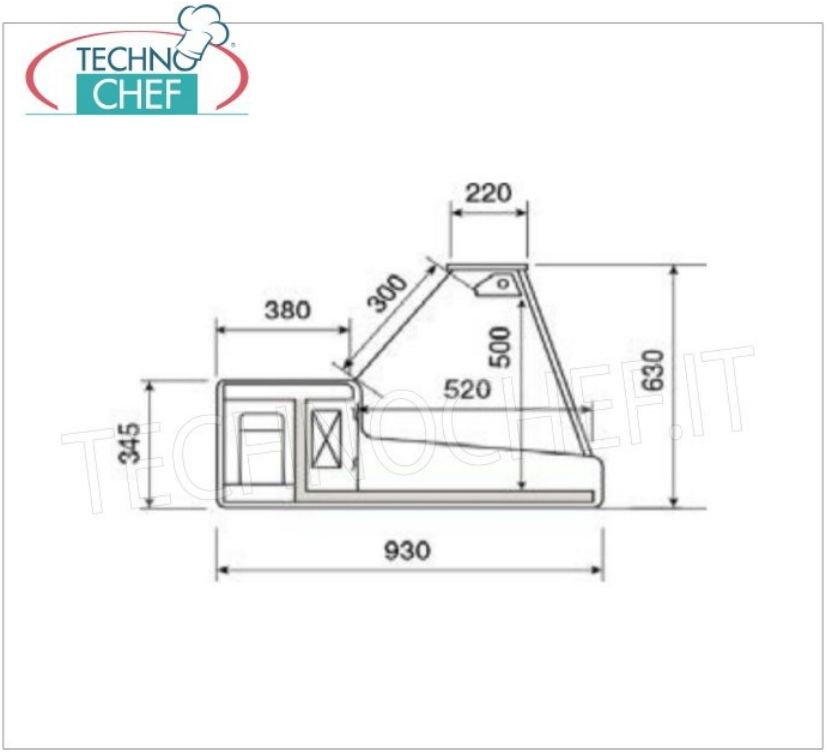
Entrega de 20 a 30 días