TECNOSERVICE'21 srl
by Tinti Sergio
Via Carlo Pisacane, 134
61032 Fano (PU) Italy
P.IVA IT0200411413

Tel. +39 0721 805911
FAX +39 0721 809794
e-mail: staff@technochef.it
www.technochef.it
www.technochef.eu

Services and Technologies for professional catering since 1973

FICHA TÉCNICA

alimentación eléctrica	Monofase
Voltios	V 230/1
frecuencia (Hz)	50
potencia (KW)	3,5
ancho (mm)	300
profundidad (mm)	600
altura (mm)	290

DESCRIPCIÓN PROFESIONAL

COCEDOR DE PASTA ELÉCTRICO DE SOBREMESA, Línea PLUS 600, Serie PASTA ITALY, con cuba de acero inoxidable de 11 lt :
.

- **Encimera de acero inoxidable AISI 304** ;
- **Tina prensada** con **amplios bordes redondeados** , fabricada íntegramente en **acero inoxidable AISI 316** ;
- **Capacidad útil del tanque** : **11 litros** ;
- **circulación del agua garantizada por un fondo perforado** que distancia los cestos del fondo de la tina y protege los elementos calefactores situados directamente en el interior de la tina;
- **grifo de vaciado de bola** con conexión de bayoneta frontal controlado por manija resistente al calor;
- **2 años de garantía** .

Accesorios/Opcionales :
- N.2 cestas 1/2, dim.mm.100x292x158h.

Marcado CE
Hecho en Italia

CÓDIGO	DESCRIPCIÓN	PRECIO/ENTREGA
BS-E6CP3B	COCEDOR DE PASTA ELÉCTRICO DE SOBREMESA, BERTOS, Línea PLUS 600, Serie PASTA ITALY, con cuba de acero inoxidable de 11 lt., V.230/1, Kw.3.5, dim.mm.300x600x290h	**€ 835,66** *VAT excluido* **Envìo a calcular** **Entrega** de 8 a 15 días

FICHA TÉCNICA
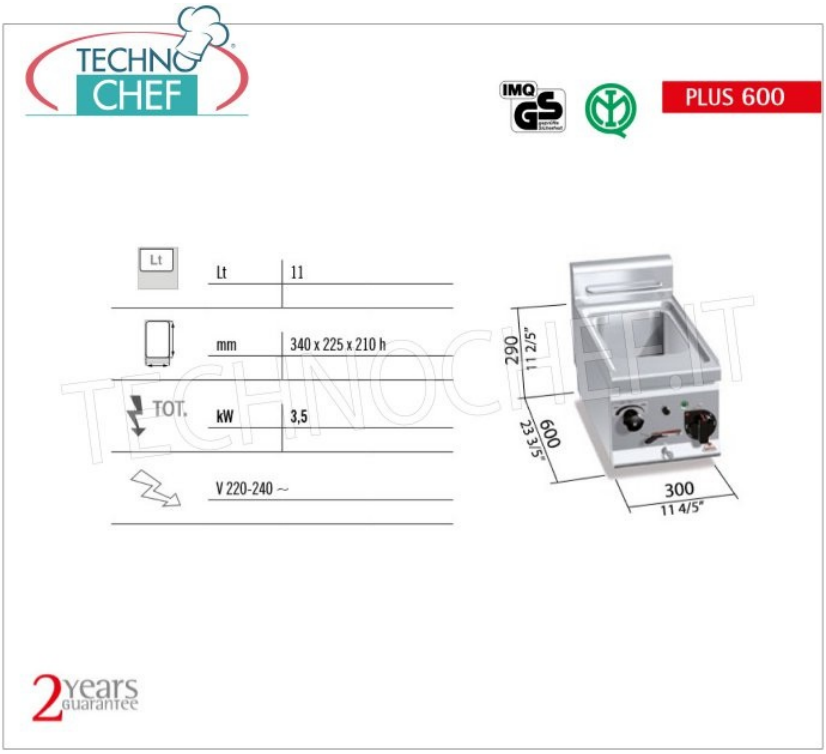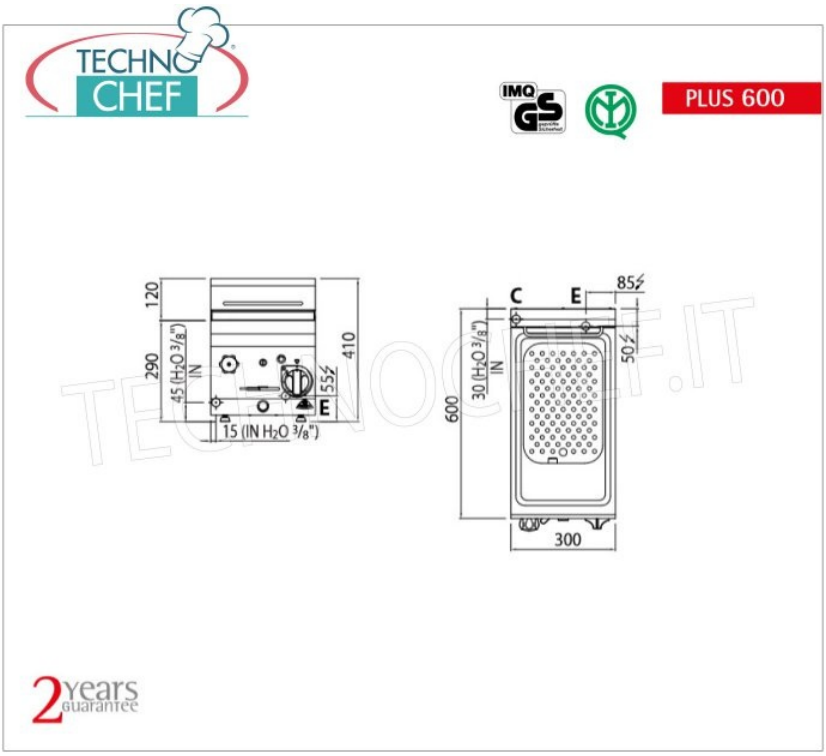
CÓDIGO/FOTO	DESCRIPCIÓN	PRECIO/ENTREGA
BS-6ECS1/2	**Kit 2 medias cestas**	**€ 106,46** *VAT excluido* **Envìo a calcular** **Entrega** d 4 a 9 días