TECNOSERVICE'21 srl
by Tinti Sergio
Via Carlo Pisacane, 134
61032 Fano (PU) Italy
P.IVA IT0200411413

Tel. +39 0721 805911
FAX +39 0721 809794
e-mail: staff@technochef.it
www.technochef.it
www.technochef.eu

Services and Technologies for professional catering since 1973

FICHA TÉCNICA

peso neto (Kg)	204
ancho (mm)	1560
profundidad (mm)	1330
altura (mm)	1780

DESCRIPCIÓN PROFESIONAL

SOPORTE DE ACERO INOXIDABLE para ALMACENAMIENTO DE HIELO sobre 2 CONTENEDORES CON RUEDAS de 108 kg cada uno y una RESERVA de 300 kg arriba:

- **Estructura portante** en **acero inoxidable 18/8** ;
- **Contenedores de 2 ruedas** en **polietileno moldeado** , aptos para el contacto con productos alimenticios; **aislados internamente** para asegurar la conservación del hielo;
- **capacidad 108 kg cada uno** y **300 kg de reserva** ;
- Se puede utilizar con: máquinas para fabricar hielo granulado **Mod** . **G510** y máquinas para fabricar hielo en escamas **Mod** . **MUSTER 600-800-800 Split** .

Marcado CE
Hecho en Italia

CÓDIGO	DESCRIPCIÓN	PRECIO/ENTREGA
TCF362-DRB500	Soporte de acero inoxidable para almacenamiento de hielo en dos contenedores con ruedas de 108 kg cada uno, con una reserva superior de 300 kg, para productores de granulado (Mod. G510) y productores de escamas (Mod. MUSTER 600-800-800 Split), dimensiones 1560 x 1330 x 1780 mm.	**€ 6.818,71** *VAT excluido* **Envìo a calcular** **Entrega** de 8 a 15 días

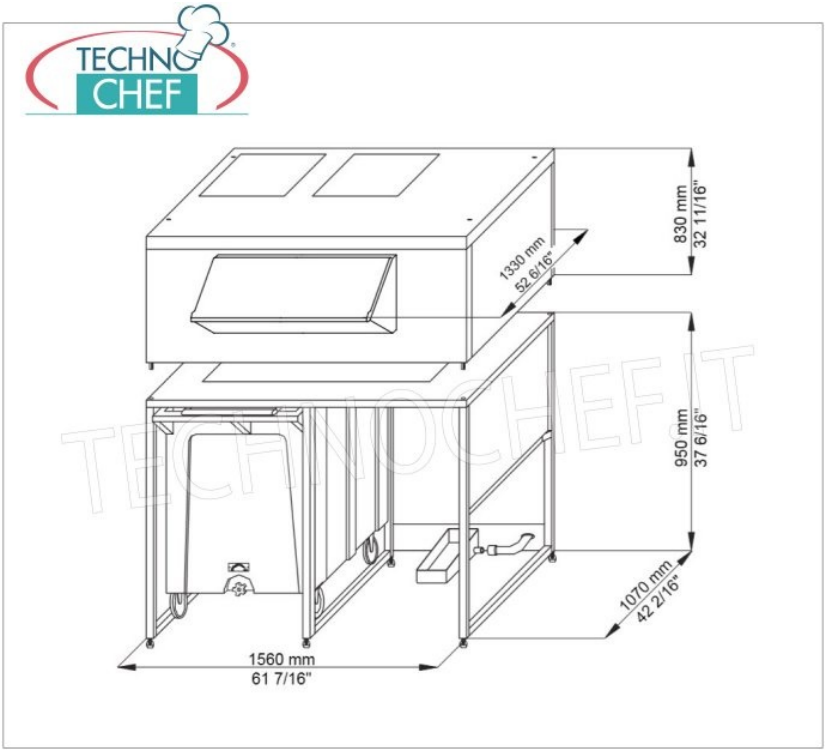
830 mm
32 11/16"
1330 mm
52 6/16"
950 mm
37 6/16"
1070 mm
42 2/16"
1560 mm
61 7/16"