TECNOSERVICE'21 srl
by Tinti Sergio
Via Carlo Pisacane, 134
61032 Fano (PU) Italy
P.IVA IT0200411413

Tel. +39 0721 805911
FAX +39 0721 809794
e-mail: staff@technochef.it
www.technochef.it
www.technochef.eu

Services and Technologies for professional catering since 1973

FICHA TÉCNICA

peso neto (Kg)	53
ancho (mm)	560
profundidad (mm)	815
altura (mm)	1000

DESCRIPCIÓN PROFESIONAL

ALMACENAMIENTO DE HIELO altamente aislado, capacidad 100 kg :

- **Estructura exterior** en **acero inoxidable 18/8** , acabado Scotch-Brite;
- **dentro del tanque de polietileno** , apto para el contacto con productos alimenticios;
- **altamente aislado** para evitar que el hielo se derrita durante mucho tiempo;
- **capacidad 110 kg** ;
- Se puede utilizar con: máquinas para fabricar hielo granulado **Mod.G160-G280-G510** .

Marcado CE
Hecho en Italia

CÓDIGO	DESCRIPCIÓN	PRECIO/ENTREGA
TCF362-BIN110	Unidad de almacenamiento de hielo, capacidad 100 kg, para máquinas de hielo en cubos y granulado, peso 53 kg, dimensiones 560 x 815 x 1000 mm.	**€ 863,09** *VAT excluido* **Envìo a calcular** **Entrega** d 4 a 9 días

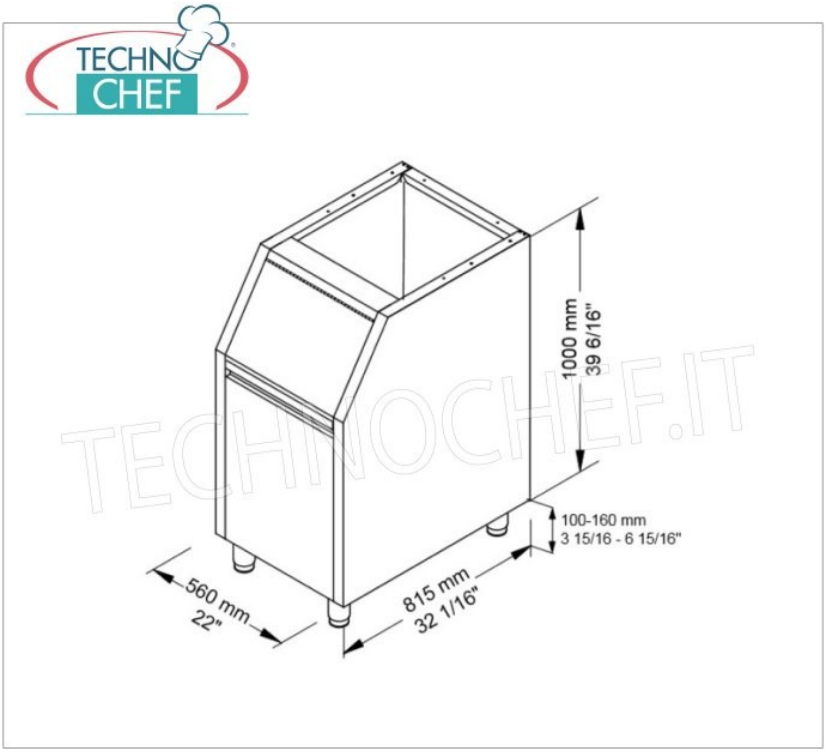

TECHNOCHEF.IT