TECNOSERVICE'21 srl
by Tinti Sergio
Via Carlo Pisacane, 134
61032 Fano (PU) Italy
P.IVA IT0200411413

Tel. +39 0721 805911
FAX +39 0721 809794
e-mail: staff@technochef.it
www.technochef.it
www.technochef.eu

Services and Technologies for professional catering since 1973

FICHA TÉCNICA

peso neto (Kg)	81
peso bruto (Kg)	90
ancho (mm)	710
profundidad (mm)	870
altura (mm)	800

DESCRIPCIÓN PROFESIONAL

CORTADORA DE VOLANTE MANUAL, diámetro de hoja 350 mm, fabricada en aleación de aluminio y piezas de acero, con esmaltado al fuego,

.

- **construida en aluminio y piezas de acero** con **acabado pintado a fuego** , es una **auténtica joya con un diseño** cuidado hasta el más mínimo detalle,
- **espesor de corte de 0 a 2,5 mm** - 9 posiciones,
- **capacidad de corte: mm 270x240h** ,
- sacapuntas incorporado,
- el volante es manual y **por tanto puede funcionar incluso en lugares sin electricidad;**
- robusto, duradero y fiable, un producto para verdaderos conocedores,
- equipado con **anillo de protección alrededor de la hoja de acuerdo con las normas CEE,**
- **totalmente personalizable** en cuanto a color y acabados,
- **Colores estándar: rojo, negro, crema** (a especificar en el pedido).

.

Accesorios/Opciones :
- volante de flores rosas
- pedestal

NB : **VERSIÓN BÁSICA CON VOLANTE LISO** . El volante de flores es opcional, ver precio en accesorios.

MARCA CE
HECHO EN ITALIA

CÓDIGO	DESCRIPCIÓN	PRECIO/ENTREGA
FAC-350VOLANOSTD	Cortadora vertical manual FLYWHEEL para embutidos,	

	diámetro de hoja 350 mm, colores estándar: ROJO, NEGRO, CREMA o personalizable bajo pedido, tenue. mm 710x870x800h.	**€ 3.904,15** *VAT excluido* **Envìo a calcular** **Entrega** de 8 a 15 días

FICHA TÉCNICA

CÓDIGO/FOTO	DESCRIPCIÓN	PRECIO/ENTREGA
FAC-VOLF350/370 	**FAC - Volante Fiorato 350/370**	**€ 311,15** *VAT excluido* **Envìo a calcular** **Entrega** d 4 a 9 días
FAC-PD350/370 	**FAC - Pedestal, Mod.PD350/370**	**€ 916,36** *VAT excluido* **Envìo a calcular** **Entrega** de 8 a 15 días

TECHNO
CHEF
TECHNOCHEF.IT

TECHNO
CHEF
TECHNOCHEF.IT

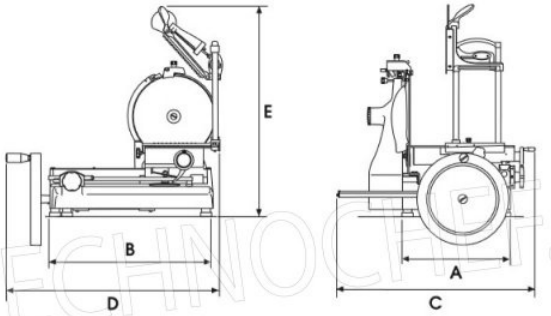

	F 350 VOLANO	F 370 VOLANO
A mm	400	400
B mm	650	650
C mm	710	710
D mm	870	870
E mm	800	800
kg	81	81

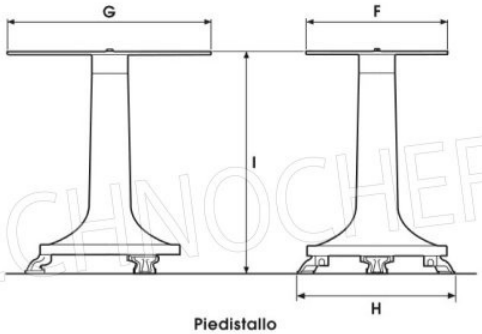

TECHNOCHEF.IT

Piedistallo

F mm	450
G mm	700
H mm	640
I mm	**795**
kg	**53**