TECNOSERVICE'21 srl
by Tinti Sergio
Via Carlo Pisacane, 134
61032 Fano (PU) Italy
P.IVA IT0200411413

Tel. +39 0721 805911
FAX +39 0721 809794
e-mail: staff@technochef.it
www.technochef.it
www.technochef.eu

Services and Technologies for professional catering since 1973

FICHA TÉCNICA

peso neto (Kg)	33
ancho (mm)	520
profundidad (mm)	680
altura (mm)	510

DESCRIPCIÓN PROFESIONAL

CORTADORA MANUAL DE VOLANTE, cuchilla de 250 mm de diámetro, fabricada en aleación de aluminio y piezas de acero, con pintura al fuego:

.

- **Construida en aluminio y piezas de acero** con **acabado pintado al fuego,** es una **auténtica joya con un diseño cuidado** hasta el más mínimo detalle,
- **Espesor de corte de 0 a 2,3 mm** - 8 posiciones;
- **Capacidad de corte: mm 185x150h,**
- sacapuntas incorporado
- El volante tiene una función manual y **por lo tanto puede funcionar también en lugares sin electricidad,**
- Robusto, duradero y fiable, un producto para verdaderos conocedores,
- Equipado con un **anillo de protección alrededor de la cuchilla de acuerdo con las normas CEE,**
- **Totalmente personalizable** en cuanto a **color y acabado** ,
- **Colores** estándar: **rojo, negro, crema** (especificar al realizar el pedido).

Accesorios/Opciones:

- volante de flores rosas
- pedestal

NB : **VERSIÓN BÁSICA CON VOLANTE LISO** . El volante floreado es un opcional, ver precio en accesorios.

MARCA CE
HECHO EN ITALIA

CÓDIGO	DESCRIPCIÓN	PRECIO/ENTREGA

FAC-250VOLANOSTD	Cortadora manual vertical FLYWHEEL para fiambres, diámetro de hoja 250 mm, Colores estándar: ROJO, NEGRO, CREMA o personalizables bajo pedido, dim.mm.520x680x510h.	**€ 2.183,21** *VAT excluido* **Envìo a calcular** **Entrega** d 4 a 9 días

FICHA TÉCNICA

CÓDIGO/FOTO	DESCRIPCIÓN	PRECIO/ENTREGA
FAC-VOLF250/300 	**FAC - Volante Floral 250/300**	**€ 150,53** *VAT excluido* **Envìo a calcular** **Entrega** d 4 a 9 días
FAC-PD250/300 	**FAC - Pedestal, Mod.PD250/300**	**€ 846,32** *VAT excluido* **Envìo a calcular** **Entrega** de 8 a 15 días

TECHNO
CHEF
TECHNOCHEF.IT

TECHNO
CHEF
TECHNOCHEF.IT

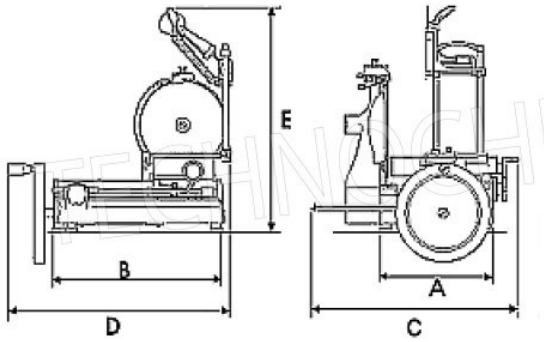

DIMENSIONI E PESO

A mm 290
B mm 380
C mm 520
D mm 680
E mm 510
Peso kg 33