TECNOSERVICE'21 srl
by Tinti Sergio
Via Carlo Pisacane, 134
61032 Fano (PU) Italy
P.IVA IT0200411413

Tel. +39 0721 805911
FAX +39 0721 809794
e-mail: staff@technochef.it
www.technochef.it
www.technochef.eu

Services and Technologies for professional catering since 1973

FICHA TÉCNICA

alimentación eléctrica	Monofase
Voltios	V 230/1
frecuencia (Hz)	50
potencia (KW)	0,43
peso neto (Kg)	125
peso bruto (Kg)	150
ancho (mm)	740
profundidad (mm)	815
altura (mm)	2085

DESCRIPCIÓN PROFESIONAL

MUEBLE FRIGORÍFICO 1 puerta, versión ECOLÓGICO AHORRO ENERGÉTICO - CLASE A, mueble de ALTO ESPESOR, capacidad 700 litros, temperatura de funcionamiento -2° +8° C:

- **exterior/interior** en acero **inoxidable AISI 304** ,
- **refrigeración ventilada** ,
- **espesor de aislamiento 75 mm** ,
- esquinas internas redondeadas,
- pies ajustables de acero inoxidable,
- **puerta reversible** con tope de 105°,
- **Tirador de puerta perfilado de altura completa en PV C** ,
- sello magnético reemplazable,
- **3 pares de guías de acero inoxidable** y **3 rejillas Rilsan GN2/1** por puerta,
- **evaporador tratado por cataforesis** ,
- **cubierta del evaporador de PVC** ,
- Sistema frigorífico totalmente reemplazable, funcionando con **Gas Natural ecológico R290** , **lo que garantiza un Ahorro Energético alcanzando picos del 80%** respecto a productos similares... pocos Virtuosos.
- descongelación automática,
- evaporación automática de la condensación,
- **Termómetro-termostato electrónico** con display,

- **cerradura** de puerta con llave,

Unidad de control electrónico con **:**
- cubierta protectora del teclado,
- alarma de alta temperatura,
- alarma de puerta abierta,
- Almacenamiento a temperatura máxima.

Accesorios/Opciones :
- Luz interior
- Kit de 4 ruedas giratorias (2 con freno), diámetro 128 mm
- Kit de Apertura de Puerta con Pedal

marca CE
Hecho en Italia

CÓDIGO	DESCRIPCIÓN	PRECIO/ENTREGA
TCF375-000100	Armario frigorífico profesional de 1 puerta, capacidad 700 litros, ventilado, temp. -2°/+8°C, versión ecológica con AHORRO ENERGÉTICO, CLASE A - Acero inoxidable 304, V.230/1, Kw.0,43, dim. .740x815x2085h.	

FICHA TÉCNICA

CÓDIGO/FOTO	DESCRIPCIÓN	PRECIO/ENTREGA
TCF375-000504	**Par de guías tipo C**	
TCF375-000506	**Rejilla plastificada GN 2/1**	
TCF375-000503	**Iluminación LED**	
TCF375-000505	**Rejilla de acero inoxidable GN2 / 1**	
TCF375-000501	**Kit apertura puerta con pedal**	
TCF375-000502	**Kit de 4 ruedas pivotantes de acero inoxidable con freno**	

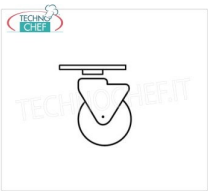

Caratteristiche principali

Fondo modulare
Consente l'installazione su ruote, piedini, zoccolo fisso o mobile.

Isolamento 75 mm
Spessore isolamento 75 mm CFC/HCFC free.

Serratura e fermo porta
Porte autochiudenti reversibili con fermo a 105° dotate di serratura con chiave.

Guarnizioni sostituibili ad alta tenuta
Geometria a tripla camera con innovativa mescola D7, efficacia d'isolamento superiore del 35% rispetto alle tradizionali.

TECHNOCHEF.IT

Apertura a pedale
Facilita la movimentazione e l'inserimento di teglie e bacinelle pesanti (optional).

Evaporazione a costo zero
L'acqua prodotta dagli sbrinamenti evapora sfruttando il calore dissipato dal sistema refrigerante.

Ventilatore intelligente
I ventilatori si arrestano automaticamente all'apertura della porta per evitare l'aspirazione di aria calda

Guide e cremagliere
Guide e cremagliere inox smontabili senza ausilio di attrezzi.

Armadio 700 lt

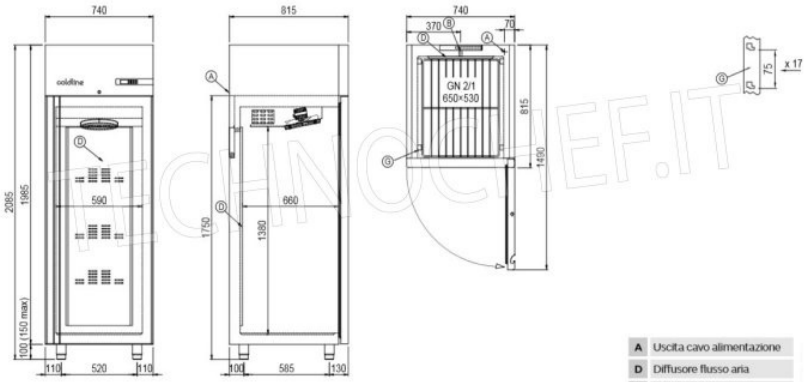

A	Uscita cavo alimentazione
D	Diffusore flusso aria
G	Cremagliera

TECHNOCHEF.IT

TECHNOCHEF.IT