TECNOSERVICE'21 srl
by Tinti Sergio
Via Carlo Pisacane, 134
61032 Fano (PU) Italy
P.IVA IT0200411413

Tel. +39 0721 805911
FAX +39 0721 809794
e-mail: staff@technochef.it
www.technochef.it
www.technochef.eu

Services and Technologies for professional catering since 1973

FICHA TÉCNICA

alimentación eléctrica	Monofase
Voltios	V 230/1
frecuencia (Hz)	50
potencia (KW)	0,185
peso neto (Kg)	14
peso bruto (Kg)	16,50
ancho (mm)	440
profundidad (mm)	415
altura (mm)	400

DESCRIPCIÓN PROFESIONAL

CORTADORA DE GRAVEDAD/INCLINADA, cuchilla de 220 mm de diámetro, con AFILADOR DE CUCHILLA DESMONTABLE, PROFESIONAL:

.

- **Fabricado en aleación de aluminio anodizado** , tiene la ventaja de una limpieza rápida y una higiene absoluta;
- **regulador de espesor de corte de 0 a 15 mm** , muy sensible, permite el ajuste decimal;
- **Sacapuntas desmontable para ensamblar en el momento de su uso** ,
- **El afilador de fácil montaje** simplifica el trabajo del usuario manteniendo de forma eficiente el corte perfecto de los productos.
- **El plato montado sobre rodamientos de bolas** tiene una suavidad excepcional y **permite cortar embutidos pesados, asados, quesos, pescados, carnes duras y más** ;
- Aunque es una máquina pequeña, tiene las ventajas y la precisión de construcción de cortadoras más grandes;
- **corte útil** : **mm 190x160** ,
- revoluciones de la cuchilla por minuto 300.

.

OPCIONAL :

Bajo pedido es posible suministrar las cortadoras en los colores: rojo, negro, crema.

.

MARCA CE
HECHO EN ITALIA

CÓDIGO	DESCRIPCIÓN	PRECIO/ENTREGA

FAC-S220	Cortadora de gravedad/inclinada, diámetro de cuchilla 220 mm, en aleación de aluminio, con AFILADOR DE CUCHILLAS DESMONTABLE, V.230/1, Kw 0,185, dim.mm.440x415x400	**€ 472,86** *VAT excluido* **Envìo a calcular** **Entrega** d 4 a 9 días

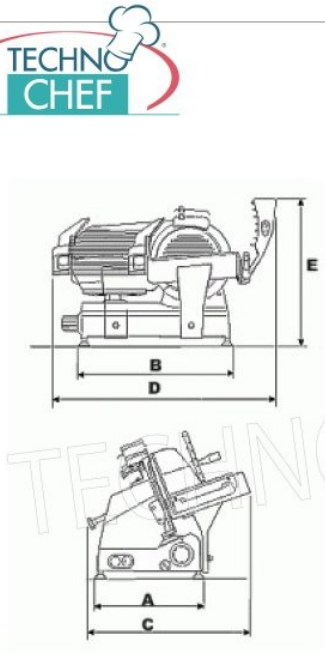

DIMENSIONI E PESO

A mm 280

B mm 415

C mm 440

D mm 550

E mm 400

Peso kg 15

TECHNOCHEF.IT