TECNOSERVICE'21 srl
by Tinti Sergio
Via Carlo Pisacane, 134
61032 Fano (PU) Italy
P.IVA IT0200411413

Tel. +39 0721 805911
FAX +39 0721 809794
e-mail: staff@technochef.it
www.technochef.it
www.technochef.eu

Services and Technologies for professional catering since 1973

FICHA TÉCNICA

peso neto (Kg)	34
ancho (mm)	615
profundidad (mm)	480
altura (mm)	920

DESCRIPCIÓN PROFESIONAL

SIERRA PARA HUESOS en ALUMINIO PINTADO, con CORREA 1800 mm :
.

- **estructura de aluminio pintado** gris,
- **poleas** de aluminio fundido,
- **encimera de acero inoxidable** ,
- **porcionador de acero inoxidable** ,
- **empujador de carne de acero inoxidable** ,
- **micro de seguridad** en la puerta,
- botonera con mandos de baja tensión y pulsador de emergencia,
- **Guía de hoja** de baquelita,
- carter de protección del motor y varilla de ajuste para la tensión correcta de la hoja.
- Las sierras para huesos son pequeñas máquinas **ideales para cortar productos congelados, frescos y huesos** tanto para uso profesional como doméstico.
- **Disponible en versión monofásica y trifásica** .

DATOS TÉCNICOS :

- longitud del cinturón: 1610 mm,
- altura útil de corte: 300 mm,
- ancho útil de corte: 175 mm,
- tamaño superior: 380x380 mm,
- fuente de alimentación: V.230/400
- potencia del motor: 1 HP Kw 0,75
- peso: 34 kilos

MARCA CE
HECHO EN ITALIA

MODELOS DISPONIBLES		
TCF305-000210	**Sierra de huesos de aluminio pintado, con cinta de 1800 mm, encimera de acero inoxidable, guía de cuchillas, porcionador y empujador de carne de acero inoxidable, NORMATIVA CE, V.230/1, Kw.0,75, Peso 34 Kg, dim.mm.615x480x920h**	**€ 1.039,67** *VAT excluido* **Envìo a calcular** **Entrega** de 8 a 15 días
TCF305-000220	**Sierra de huesos de aluminio pintado, con cinta de 1800 mm, encimera de acero inoxidable, guía de cuchillas, porcionador y empujador de carne de acero inoxidable, NORMATIVA CE, V.400/3, Kw.0,75, Peso 34 Kg, dim.mm.615x480x920h**	**€ 1.039,67** *VAT excluido* **Envìo a calcular** **Entrega** de 8 a 15 días

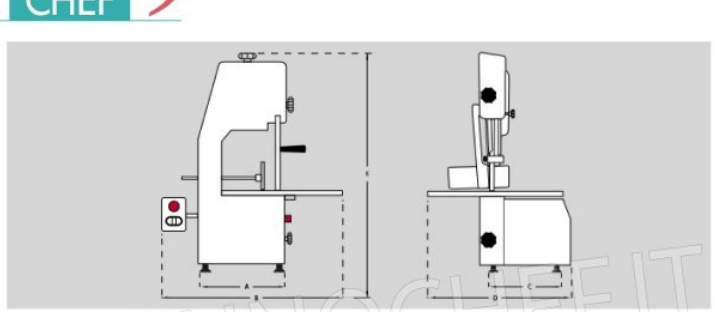

		SEG1600 V	SEG1800 V
A	**DISTANZA PIEDINI** *Distance between feet / Distance entre les pieds* *Abstand zwischen der Füsschen / Distancia entre los pies*	335 mm	335 mm
B	**INGOMBRO MASSIMO IN LARGHEZZA** *Overall width dimension / Dimension d'encombrement largeur* *Maximaler Platzbedart/Breite / Medida ancho máximo*	615 mm	615 mm
C	**DISTANZA PIEDINI** *Distance between feet / Distance entre les pieds* *Abstand zwischen der Füsschen / Distancia entre los pies*	290 mm	290 mm
D	**INGOMBRO MASSIMO IN LUNGHEZZA** *Overall lenght dimension / Dimension d'encombrement longer* *Maximaler Platzbedart/Länge / Medida larga máxima*	480 mm	480 mm
E	**ALTEZZA** *Height / Hauteur / Höhe / Altura*	830 mm	920 mm

TECHNOCHEF.IT