TECNOSERVICE'21 srl
by Tinti Sergio
Via Carlo Pisacane, 134
61032 Fano (PU) Italy
P.IVA IT0200411413

Tel. +39 0721 805911
FAX +39 0721 809794
e-mail: staff@technochef.it
www.technochef.it
www.technochef.eu

Services and Technologies for professional catering since 1973

FICHA TÉCNICA

alimentación eléctrica	Monofase
Voltios	V 230/1
frecuencia (Hz)	50
potencia (KW)	0,065
peso neto (Kg)	35
ancho (mm)	505
profundidad (mm)	590
altura (mm)	785

DESCRIPCIÓN PROFESIONAL

BODEGA REFRIGERADA para vino embotellado, 1 puerta de cristal :

- **exterior en chapa pintada de color negro** , **interior en material termoconformado de color blanco** ;
- **capacidad 85 litros** ;
- **temperatura de funcionamiento +4° / +10° C** ;
- descongelación automática al parar el compresor;
- Espuma de ciclopentano (30 mm de espesor por lado);
- **termostato mecánico** ;
- Junta extraíble;
- **Luz interior LED** ;
- cerradura estándar;
- **vidrio de seguridad doble templado** ;
- rejillas (3 uds) y cesta (1 uds) en acero cromado;
- **vidrio oscuro para protección UV** ;
- Gas refrigerante R600a;
- nivel de ruido 46 dB(A);
- dimensiones internas mm. (LargoxProfundidadxAlto): 410x395x625;
- dimensiones externas mm (LxPxH): 505x590x785;
- N.4 Pies regulables.

Marcado CE

Hecho en ASIA

CÓDIGO	DESCRIPCIÓN	PRECIO/ENTREGA
CZRCS85B	Vinoteca refrigerada 1 puerta de cristal, capacidad 85 lt, temperatura +4°/+10 C°, V.230/1, Kw.0.065, Peso 35 Kg, dim.mm.505x590x785h	**€ 324,99** *VAT excluido* **Envìo a calcular** **Entrega** d 4 a 9 días

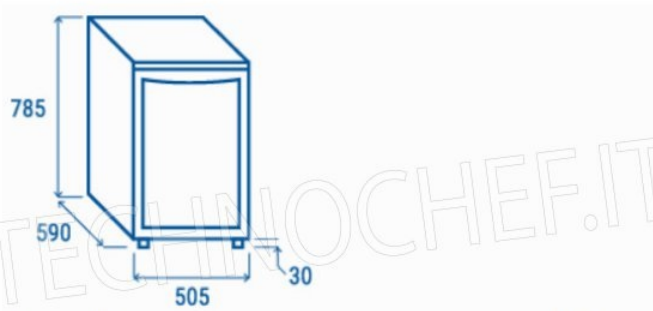

Profondità	590 mm
Altezza	785 mm
Larghezza	505 mm