TECNOSERVICE'21 srl
by Tinti Sergio
Via Carlo Pisacane, 134
61032 Fano (PU) Italy
P.IVA IT0200411413

Tel. +39 0721 805911
FAX +39 0721 809794
e-mail: staff@technochef.it
www.technochef.it
www.technochef.eu

Services and Technologies for professional catering since 1973

FICHA TÉCNICA

alimentación eléctrica	Monofase
Voltios	V 230/1
frecuencia (Hz)	50
potencia (KW)	0,087
peso neto (Kg)	41
ancho (mm)	493
profundidad (mm)	587
altura (mm)	840

DESCRIPCIÓN PROFESIONAL

BODEGA REFRIGERADA para vino embotellado, 1 puerta de cristal:

- **exterior en chapa pintada de color negro** , **interior en termoconformado de color negro** ;
- **capacidad 130 lt** ;
- **temperatura dual: +5°~+10°C/+10°~+18°C** ;
- **descongelación automática** al parar el compresor;
- Espuma de ciclopentano (30 mm de espesor por lado);
- **control con pantalla digital** ;
- consumo reducido de energía;
- Junta extraíble;
- **luz LED interna** (color AZUL);
- puerta reversible con tirador cilíndrico vertical;
- cerradura y filtro de carbón N.1 de serie;
- alarma de apertura de puerta;
- **vidrio de seguridad doble templado** ;
- **vidrio oscuro para protección UV** ;
- **4 estantes de madera regulables** + **1 rejilla en la parte inferior** ;
- Gas refrigerante R600a;
- nivel de ruido 44 dB(A);
- N.4 Pies regulables.

Marcado CE
Hecho en ASIA

CÓDIGO	DESCRIPCIÓN	PRECIO/ENTREGA
CZCW36DT	Vinoteca refrigerada con 1 puerta de cristal, capacidad 130 litros, descongelación automática, doble temperatura: +5°~+10°C/+10°~+18°C, iluminación LED, V.230/1, Kw. 0,087, peso 41 kg, dimensiones 493 x 587 x 840 h	**€ 538,28** *VAT excluido* **Envìo a calcular** **Entrega** d 4 a 9 días

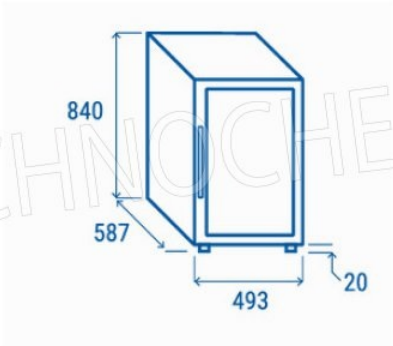

Profondità	587 mm
Altezza	840 mm
Larghezza	493 mm