TECNOSERVICE'21 srl
by Tinti Sergio
Via Carlo Pisacane, 134
61032 Fano (PU) Italy
P.IVA IT0200411413

Tel. +39 0721 805911
FAX +39 0721 809794
e-mail: staff@technochef.it
www.technochef.it
www.technochef.eu

Services and Technologies for professional catering since 1973

FICHA TÉCNICA

peso neto (Kg)	7,5
peso bruto (Kg)	8
ancho (mm)	253
profundidad (mm)	180
altura (mm)	406

DESCRIPCIÓN PROFESIONAL

TENDENIER para CARNE EN LONCHETAS :
.

- Fabricado en **acero inoxidable AISI 304** ;
- **Introducción del producto 25 cm de ancho** , grande y práctico;
- **Protección de la hoja** de acero inoxidable;
- **Fácil extracción y reemplazo del conjunto de cuchillas** ;
- **Rodillos de cuchillas y peines fácilmente extraíbles** para una limpieza más profunda;
- Pomo adaptable para operadores zurdos;
- **Longitud del cilindro 250 mm** ;
- **Dimensiones boca de carga 30x250 mm;**
- **Unidad de cuchillas no incluida en el precio** .

marca CE

CÓDIGO	DESCRIPCIÓN	PRECIO/ENTREGA
SI-DRAKEMAN	Ablandador de carne manual sobre rodillos, fabricado en acero inoxidable, largo cilindro 250 mm, boca de carga 30x250 mm, dim.mm.253x180x406h	**€ 324,60** *VAT excluido* **Envìo a calcular** **Entrega** d 4 a 9 días

FICHA TÉCNICA

CÓDIGO/FOTO	DESCRIPCIÓN	PRECIO/ENTREGA
SI-LF029755	**Technochef - Kit Cuchillas Ablandadoras de Corte**	

	Manual 15 mm	**€ 555,17** *VAT excluido* **Envìo a calcular** **Entrega** d 4 a 9 días
SI-LF029750 	**Technochef - Kit Cuchillas Ablandadoras de Corte Manual 10 mm**	**€ 647,19** *VAT excluido* **Envìo a calcular** **Entrega** d 4 a 9 días
SI-LF029730 	**Technochef - Kit Cuchillas Ablandadoras Puntiagudas Manual 4 mm**	**€ 711,45** *VAT excluido* **Envìo a calcular** **Entrega** d 4 a 9 días

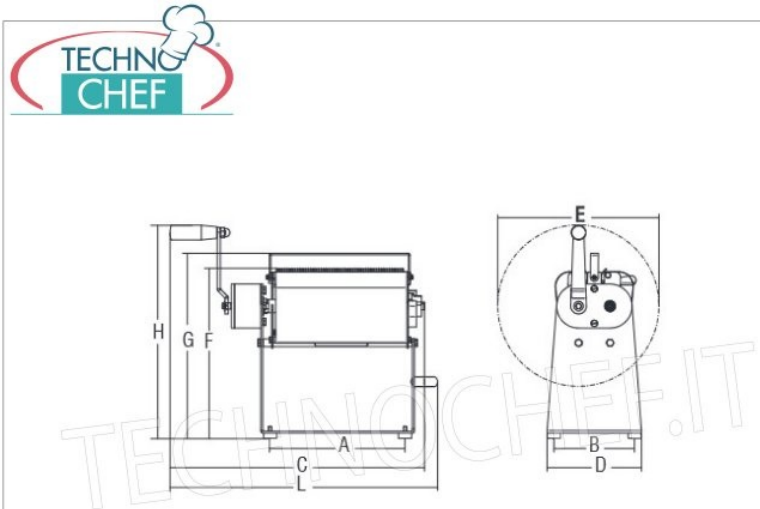

A	B	C	D	E	F	G	H	L			
mm	mm	mm	mm	mm	mm	mm	mm	mm	kg	mm	kg
253	154	490	180	308	330	353	406	514	7.5	305x517x440	8