TECNOSERVICE'21 srl
by Tinti Sergio
Via Carlo Pisacane, 134
61032 Fano (PU) Italy
P.IVA IT0200411413

Tel. +39 0721 805911
FAX +39 0721 809794
e-mail: staff@technochef.it
www.technochef.it
www.technochef.eu

Services and Technologies for professional catering since 1973

FICHA TÉCNICA

peso neto (Kg)	138
peso bruto (Kg)	163
ancho (mm)	1092
profundidad (mm)	700
altura (mm)	1030

DESCRIPCIÓN PROFESIONAL

MEZCLADORA DE CARNE DE ACERO INOXIDABLE con TANQUE DE 120 kg:

.

- **Diseño moderno** y **estructura robusta en acero inoxidable AISI 304 de gran espesor** ;
- **Bañera basculante** con **sistema de bloqueo automático** y cerradura de seguridad;
- **Ruedas de acero inoxidable** giratorias y **con freno** ;
- Sistema clásico con 2 árboles uno al lado del otro;
- **Cuchillas de acero inoxidable AISI 304** fácilmente desmontables sin herramientas;
- **Carter con protección total** de la parte reductora/control;
- **Reductor en baño de aceite** con engranajes helicoidales templados y rectificados;
- **Doble sello de aceite con protección de fluido** : en el tanque y en la caja de cambios;
- **Sistema de control con mandos en acero inoxidable IP 67 de serie** :
  - marcha adelante y marcha atrás;
  - apagado automático;
  - automático con inversión de serie;
- **Tapa de acero inoxidable** con micro de seguridad;
- **Carga mínima 40% de la capacidad de la tina** ;
- **Ideal para masas duras y ensaladas** .

.

DATOS TÉCNICOS :

- Potencia 750/1100 W
- Alimentación: 230/400 V
- Dimensiones de la bañera: 660x550 mm

- Capacidad del tanque: 162 l - 120 kg
- Dimensiones: 1092 x 700 x 1030 mm
- Peso neto: 138 kg
- Peso bruto: 163 kg

Accesorios/Opcional :
- Tolva añadiendo ingredientes.

.
Marcado CE
Hecho en Italia

MODELOS DISPONIBLES

SI-120XPBA/T	**Amasadora de carne de acero inoxidable, capacidad del recipiente 120 kg, cuchillas de acero inoxidable extraíbles, V.400/3, Kw.1.1, Peso 138 kg, dim.mm.1092x700x1030h**	**€ 4.449,62** *VAT excluido* **Envìo a calcular** **Entrega** de 8 a 15 días
SI-120XPBA/M	**Amasadora de carne de acero inoxidable, capacidad del recipiente 120 kg, cuchillas de acero inoxidable extraíbles, V.230/1, Kw.0,75, peso 138 kg, dim.mm.1092x700x1030h**	**€ 4.690,70** *VAT excluido* **Envìo a calcular** **Entrega** de 8 a 15 días

FICHA TÉCNICA

CÓDIGO/FOTO	DESCRIPCIÓN	PRECIO/ENTREGA
SI-TRM	**SIRMAN - Tolva para añadir ingredientes**	**€ 17,38** *VAT excluido* **Envìo a calcular** **Entrega**

Ribaltamento vasca
Tank overturn

Pala facilmente rimovibile
Rmovable mixing arms

Sistema di controllo: 2 programmi + uso manuale
Control system: 2 prest programs + manual use

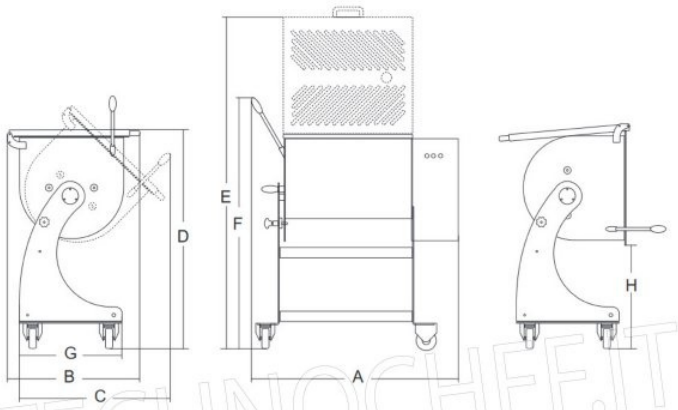

TECHNOCHEF.IT

					A	B	C	D	E	F	G	H			
	watt/Hp		mm	lt/kg	mm	mm	mm	mm	mm	mm	mm	mm	kg	mm	kg
IP 50 XP BA	1ph 370/0.5(x2) 3ph 550/0.75(x2)	1ph/3ph	420x500	88/50	810	630	730	1030	1617	1220	500	468	85	1200x670x1300	109.5
IP 80 XP BA	1ph 370/0.5(x2) 3ph 550/0.75(x2)	1ph/3ph	620x500	110/80	1000	630	730	1030	1617	1220	500	468	90	1200x670x1300	120.5
IP 120 XP BA	1ph 750/1(x2) 3ph 1.100/1.5(x2)	1ph/3ph	660x550	162/120	1092	700	855	1030	1717	1209	620	357	138	1450x760x1300	163
IP 180 XP BA	3ph 1.100/1.5(x2)	3ph	995x550	250/180	1422	700	855	1030	1717	1209	620	357	152	1450x760x1300	180.5