TECNOSERVICE'21 srl
by Tinti Sergio
Via Carlo Pisacane, 134
61032 Fano (PU) Italy
P.IVA IT0200411413

Tel. +39 0721 805911
FAX +39 0721 809794
e-mail: staff@technochef.it
www.technochef.it
www.technochef.eu

Services and Technologies for professional catering since 1973

FICHA TÉCNICA

alimentación eléctrica	Monofase
Voltios	V 230/1
frecuencia (Hz)	50
potencia (KW)	0,45
peso neto (Kg)	44
peso bruto (Kg)	46
ancho (mm)	435
profundidad (mm)	605
altura (mm)	695

DESCRIPCIÓN PROFESIONAL

MÁQUINA DE HIELO EN CUBOS COMPLETOS, Rendimiento 43-45Kg / 24 horas, almacenamiento interno de 15 Kg, disponible con Grupo de Refrigeración por Aire o por Agua:

- **estructura** en **acero inoxidable AISI 304** ;
- **capacidad de almacenamiento 15 Kg** ;
- **producción Kg/24h** : **43 Kg para el modelo Aire** , **45 Kg para el modelo Agua** ;
- refrigeración por **aire** o **agua** ;
- **sistema de producción de hielo pulverizado** ;
- **Serie cubo** : **M-22 gr** ;
- dimensiones del cubo: ø 39 x 35 mm;
- **Controles electromecánicos** : La máquina está controlada por temporizador y termostato. Simple, fácil de entender y mantener. Alta confiabilidad y bajo costo de repuestos;
- control **electrónico** : control total de la máquina mediante una tarjeta electrónica
  • optimizado y flexible para cada máquina.
  • gestión y reporte de alarmas.
  • optimización de la salida de cubos.
- **Sistema de inyección** con inyectores semielásticos especiales diseñados y patentados por ICE TECH para evitar la formación de depósitos calcáreos;
- interruptor externo de encendido/apagado;
- **compresor tropicalizado** Clase T, Temperatura aire: 5 - 40ºC, Temperatura agua: 5 - 35ºC, Presión: 0,7 - 6 bar, Kg / 24h a temperatura ambiente 15ºC, Temperatura agua 10ºC;

- **Refrigerant Gas R290** : Gas natural R290 con bajo potencial de calentamiento global (GWP) que reduce el consumo de energía;
- conexión de entrada de agua: 3/4 "- Conexión de gas de escape: 20 mm;
- Fabricador de hielo **diseñado para el Bar, Restaurante, Pub, Hotel** . Indicado para la **elaboración de cubos compactos "Gourmet" de 22 g de peso,** los más deseados por profesionales y consumidores, especialmente **indicados para bebidas y licores** . Gracias a la fórmula resistente, el cubo tardará más en derretirse, por lo que el cliente podrá disfrutar de su bebida durante más tiempo;
- **el depósito está bien aislado con espuma de poliuretano inyectada** , para la mejor contención del hielo producido, sin riesgo de derretimiento;
- Todas las partes en contacto con el agua han sido diseñadas para minimizar su fricción y asegurar la máxima tensión superficial, reduciendo significativamente el nivel sonoro;
- dimensiones (LxAnxAl) 435x605x695 mm, pies +105/155 mm.

marca CE
Hecho en EUROPA

MODELOS DISPONIBLES

ICT-SS45/A	**FABRICANTE DE HIELO / FABRICANTE en CUBOS COMPLETOS, Rendimiento 43 Kg / 24 horas, ALMACENAMIENTO 15 Kg, Refrigerado por AIRE, modelo SS45 / A**	**€ 1.111,03** *VAT excluido* **Envìo a calcular** **Entrega** de 8 a 15 días
ICT-SS45/W	**FABRICADOR DE HIELO / FABRICANTE en CUBOS COMPLETOS, Rendimiento 45 Kg / 24 horas, ALMACENAMIENTO 15 Kg, REFRIGERADO POR AGUA, mod.SS45 / W**	**€ 1.111,03** *VAT excluido* **Envìo a calcular** **Entrega** de 8 a 15 días

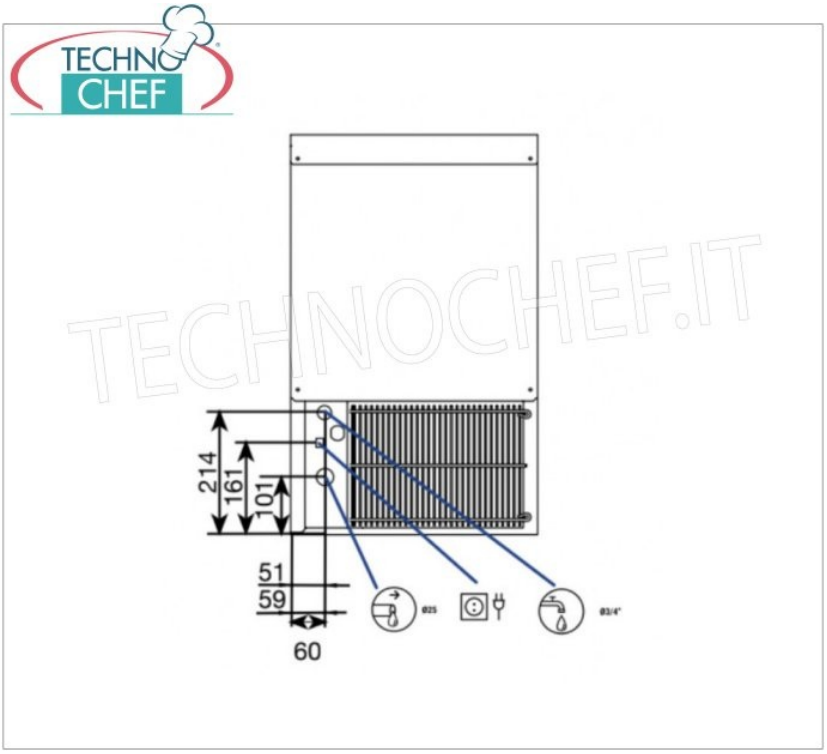

TECHNOCHEF.IT