**TECNOSERVICE'21 srl**
by Tinti Sergio
Via Carlo Pisacane, 134
61032 Fano (PU) Italy
P.IVA IT0200411413

Tel. +39 0721 805911
FAX +39 0721 809794
e-mail: staff@technochef.it
**www.technochef.it**
**www.technochef.eu**

Services and Technologies for professional catering since 1973

**DESCRIPCIÓN PROFESIONAL**

**GRIFO MONOMANDO CON DUCHA KLARCO:**
.

- Grifo mezclador de encimera **de un solo** orificio con caño giratorio
- desviador para suministro desde el caño o ducha.
- controlador de el volumen.
- Cabezal de ducha ecológico con palanca de plástico
- Gancho triangular de plástico con fijación a pared para cabezal de ducha.
- **Cañón de fundición de 250 mm**
- Ducha de palanca con **manguera flexible de 1000 mm**
- plantilla de perforación ø 35 mm

.
**MARCA CE**
**HECHO EN ITALIA**

| CÓDIGO | DESCRIPCIÓN | PRECIO/ENTREGA |
|---|---|---|
| **KL1S.2920.42.88/47** | GRIFO MEZCLADOR MONOMANDO DE UN ORIFICIO con caño orientable y desviador para DUCHA con flexo de 100 cm | **€ 217,53**<br>*VAT excluido*<br>**Envìo a calcular**<br><br>**Entrega** d 4 a 9 días |

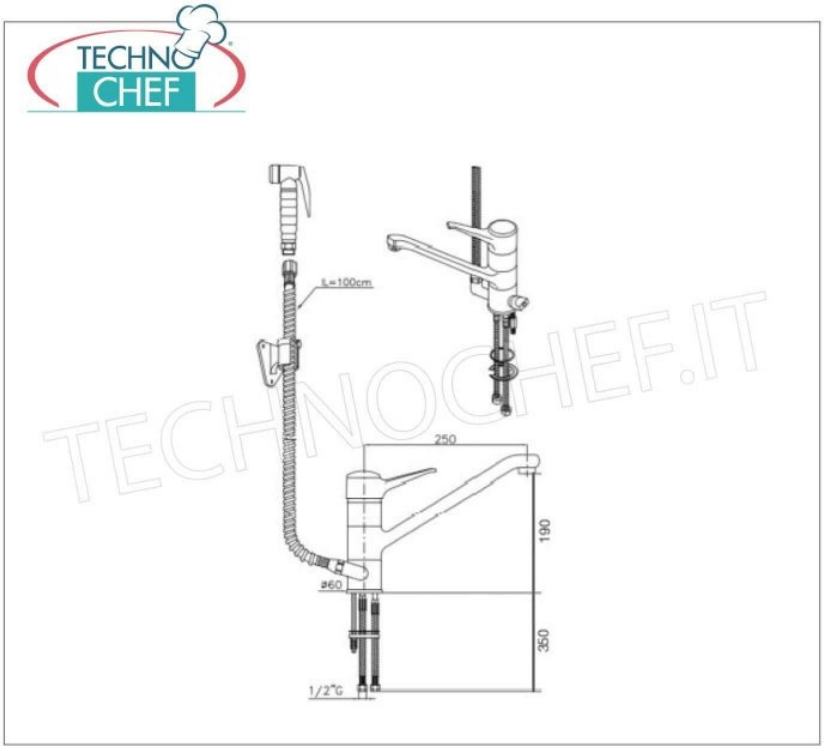


TECHNOCHEF.IT