TECNOSERVICE'21 srl
by Tinti Sergio
Via Carlo Pisacane, 134
61032 Fano (PU) Italy
P.IVA IT0200411413

Tel. +39 0721 805911
FAX +39 0721 809794
e-mail: staff@technochef.it
www.technochef.it
www.technochef.eu

Services and Technologies for professional catering since 1973

FICHA TÉCNICA

alimentación eléctrica	Monofase
Voltios	V 230/1
frecuencia (Hz)	50
potencia (KW)	1,6
peso neto (Kg)	0,5
ancho (mm)	180
profundidad (mm)	80
altura (mm)	230

DESCRIPCIÓN PROFESIONAL

SECADOR DE PELO DE CAJÓN - 1600 W :

- cuerpo de ABS blanco con acabado cromado;
- 3 ajustes de velocidad/temperatura del aire;
- Bajo ruido de funcionamiento y excelente flujo de aire caliente que permite un secado rápido;
- Sistema de autoprotección contra sobrecalentamiento;
- Longitud del cable de alimentación en espiral 60/120 cm.

CARACTERÍSTICAS TÉCNICAS :

- Operación: Botón de liberación de seguridad
- Grado de protección eléctrica: CLASE II (doble aislamiento)
- Tensión de alimentación: 220V – 240V
- Frecuencia: 50-60Hz
- Potencia: 3 configuraciones máx.1600 W
- Peso: 500 gramos.

MARCA CE

CÓDIGO	DESCRIPCIÓN	PRECIO/ENTREGA
TX-TDF/1	Secador de pelo de cajón, cuerpo de ABS blanco, 3	**€ 21,77**
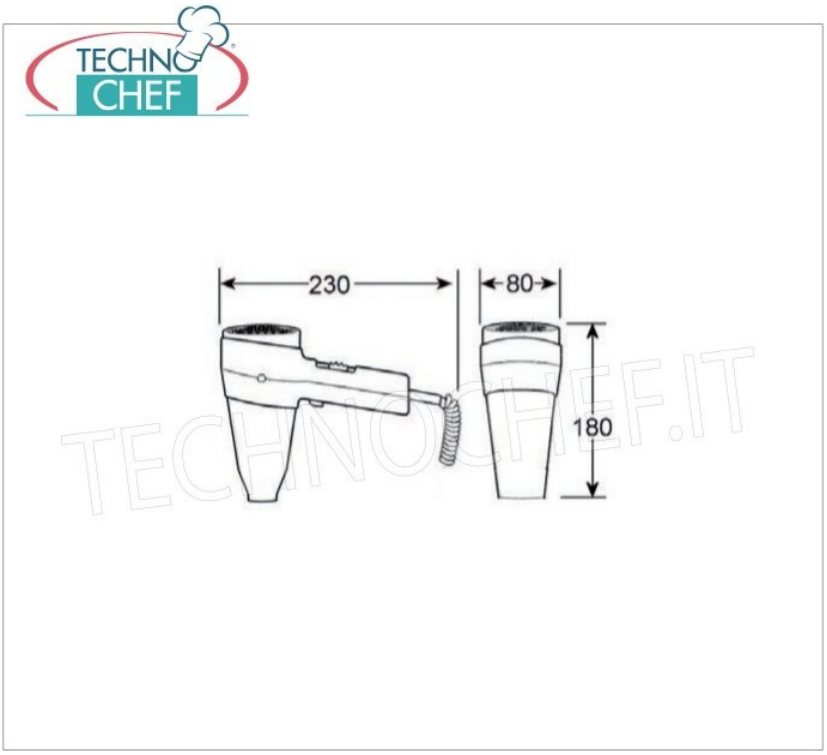
	velocidades, bajo nivel de ruido, V.230/1, Watt.1600, dimensiones 180x80x230h mm	*VAT excluido* **Envìo a calcular** **Entrega** d 4 a 9 días