TECNOSERVICE'21 srl
by Tinti Sergio
Via Carlo Pisacane, 134
61032 Fano (PU) Italy
P.IVA IT0200411413

Tel. +39 0721 805911
FAX +39 0721 809794
e-mail: staff@technochef.it
www.technochef.it
www.technochef.eu

Services and Technologies for professional catering since 1973

FICHA TÉCNICA

alimentación eléctrica	Monofase
Voltios	V 230/1
frecuencia (Hz)	50
potencia (KW)	1,2
peso neto (Kg)	1,3
ancho (mm)	220
profundidad (mm)	115
altura (mm)	230

DESCRIPCIÓN PROFESIONAL

SECADOR DE PELO DE PARED con ENCHUFE RAZOR - 1200 W :

- secador de pelo con soporte de pared, cuerpo de ABS blanco con acabado cromado;
- 2 ajustes de velocidad;
- Toma de afeitar bipolar de 110-220 V en la base, equipada con ventana corredera;
- Bajo ruido de funcionamiento y excelente flujo de aire caliente que permite un secado rápido;
- Sistema de autoprotección contra sobrecalentamiento;
- Instalación en Zona 3 del baño;
- Interruptor de seguridad On/Off en la base de la pared;
- Cable flexible en espiral entre secador y base de pared, longitud 60/120 cm;
- Longitud del cable de alimentación lineal 90 cm;
- Tornillos de fijación incluidos.

CARACTERÍSTICAS TÉCNICAS :

- Operación: Botón de liberación de seguridad
- Grado de protección eléctrica: CLASE II (doble aislamiento)
- Toma de afeitadora: 110V – 220V
- Tensión de alimentación: 220V – 240V
- Frecuencia: 50-60Hz
- Potencia: 2 configuraciones máx.1200 W

- Peso: 1,3 kg.

MARCA CE
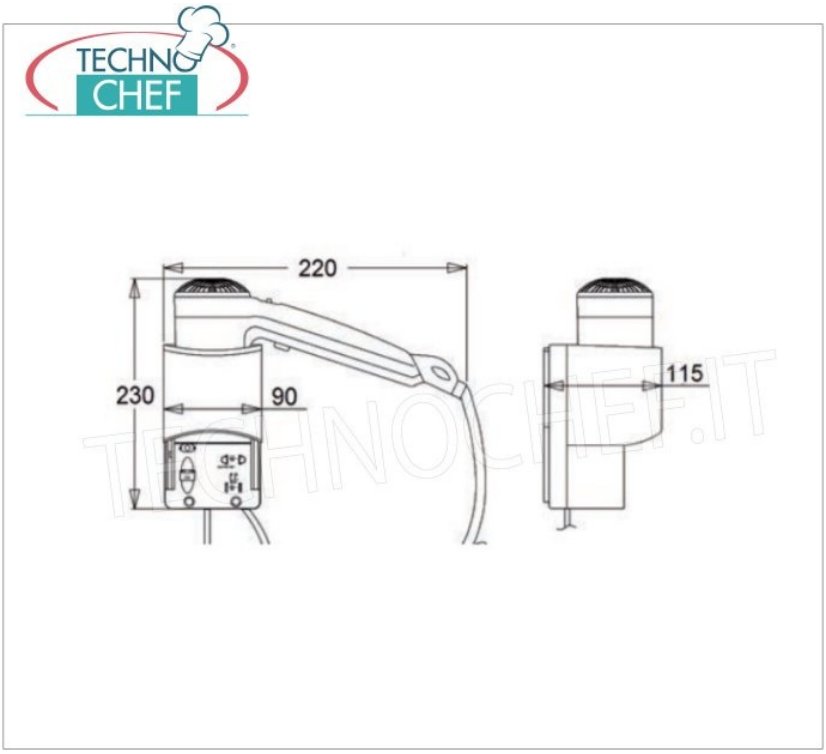
CÓDIGO	DESCRIPCIÓN	PRECIO/ENTREGA
TX-TDS/1	Secador de pelo de pared con toma de afeitar, cuerpo de ABS blanco, 2 velocidades, bajo nivel de ruido, V.230/1, Watt.1200, dimensiones 220x115x230h mm	**€ 28,21** *VAT excluido* **Envìo a calcular** **Entrega** d 4 a 9 días