TECNOSERVICE'21 srl
by Tinti Sergio
Via Carlo Pisacane, 134
61032 Fano (PU) Italy
P.IVA IT0200411413

Tel. +39 0721 805911
FAX +39 0721 809794
e-mail: staff@technochef.it
www.technochef.it
www.technochef.eu

Services and Technologies for professional catering since 1973

DESCRIPCIÓN PROFESIONAL

MUEBLE EXPOSITOR CALEFACTADO CON CRISTAL CURVO, GAMA COMPLETA con capacidad de 4 a 8 BANDEJAS GN 1/3 (325x175 mm), H 40 mm :

.

- **estructura de acero inoxidable** con adornos de aluminio anodizado;
- **vidrio curvado que no se puede abrir,** lado del cliente;
- **puertas correderas,** lado operador;
- **contiene bandejas Gastrnorm 1/3 (325x175 mm), h 40 mm** (no incluidas);
- **temperatura de funcionamiento +30°/+60°C** ;
- **la aplicación BM (baño maría)** consigue que la difusión del calor sea uniforme por toda la superficie de las bandejas;
- **Luz LED protegida por un plafón de aluminio anodizado** ;
- Color estándar plata, también disponible en oro y negro con suplemento.

Disponible en colores estándar :
- plata (COD.02)

Colores opcionales :
- negro (COD.13)
- oro (COD.44)

marca CE
Hecho en Italia

MODELOS DISPONIBLES

TCF318-001410

Vitrina calefactada de sobremesa para 4 recipientes Gastronorm 1/3, calentamiento al baño maría, temperatura +30°/+60°C, V.230/1, Kw.0.6, Peso 14 Kg, dim.mm.820x380x255h

€ 1.318,83
VAT excluido
Envìo a calcular

Entrega de 8 a 15 días

TCF318-001430

Vitrina calefactada de sobremesa para 8 recipientes Gastronorm 1/3, calentamiento al

€ 1.435,20

	baño maría, temperatura +30°/+60°C, V.230/1, Kw.1.2, Peso 25 Kg, dim.mm.1524x380x255h	*VAT excluido* **Envìo a calcular** **Entrega** de 8 a 15 días
TCF318-001420 	**Vitrina calefactada de sobremesa para 6 recipientes Gastronorm 1/3, calentamiento al baño maría, temperatura +30°/+60°C, V.230/1, Kw.1.2, Peso 19 Kg, dim.mm.1172x380x255h**	**€ 1.441,66** *VAT excluido* **Envìo a calcular** **Entrega** de 8 a 15 días

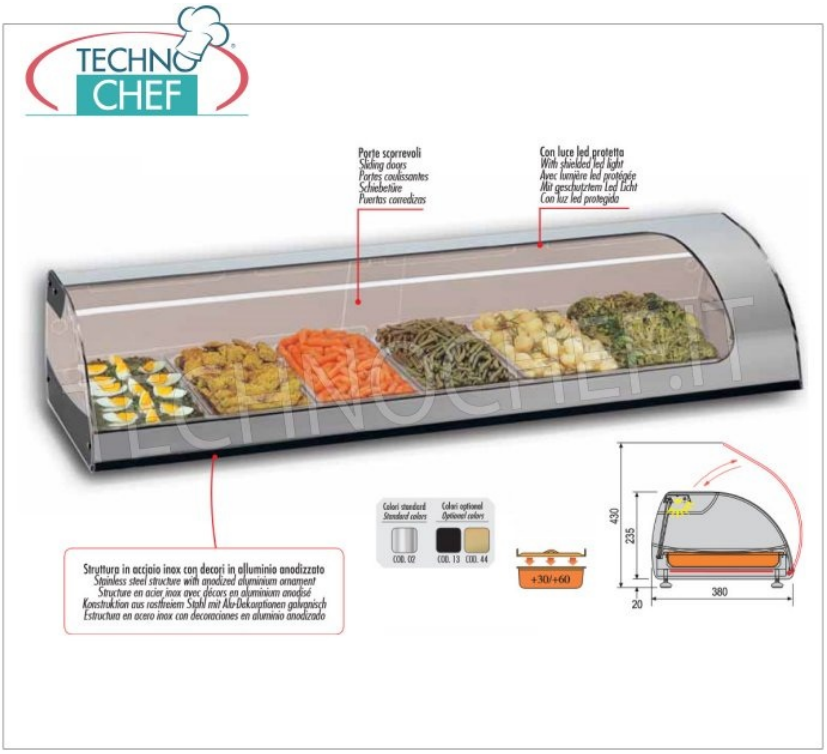

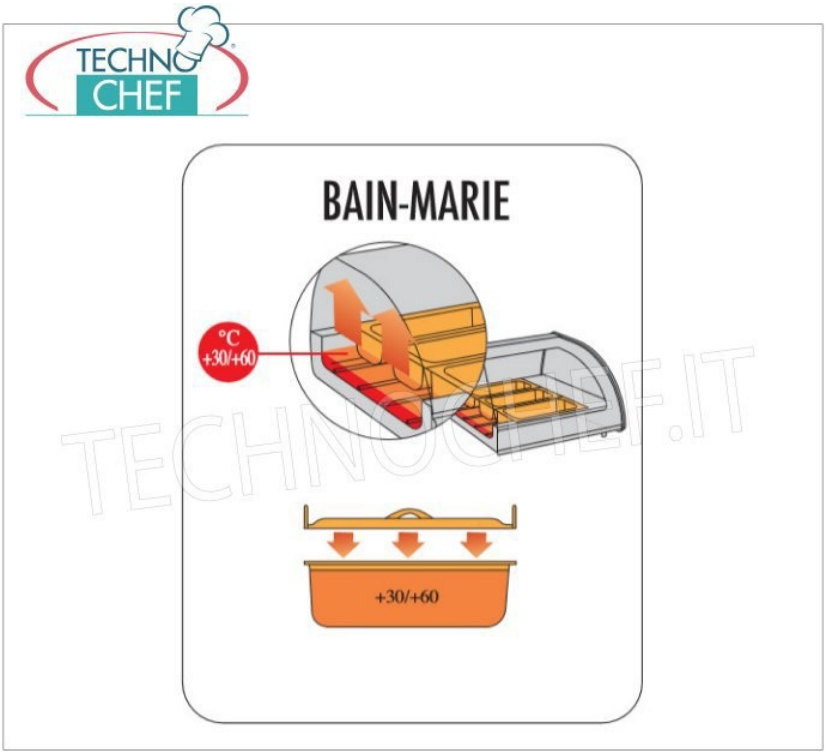

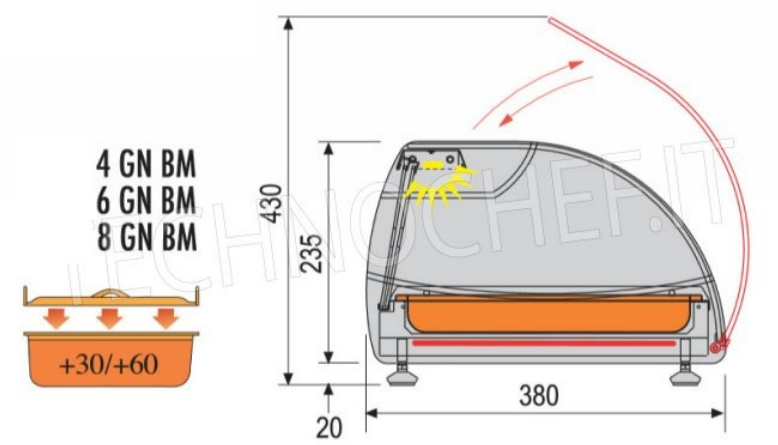

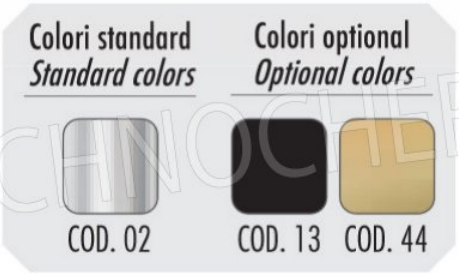

TECHNOCHEF.IT