TECNOSERVICE'21 srl
by Tinti Sergio
Via Carlo Pisacane, 134
61032 Fano (PU) Italy
P.IVA IT0200411413

Tel. +39 0721 805911
FAX +39 0721 809794
e-mail: staff@technochef.it
www.technochef.it
www.technochef.eu

Services and Technologies for professional catering since 1973

FICHA TÉCNICA

alimentación eléctrica	Monofase
Voltios	V 230/1
frecuencia (Hz)	50
potencia (KW)	0,37
peso neto (Kg)	27
peso bruto (Kg)	34
ancho (mm)	306
profundidad (mm)	536
altura (mm)	416

DESCRIPCIÓN PROFESIONAL

MÁQUINA para PASTA FRESCA EXTRUIDA con DEPÓSITO DE ACERO INOXIDABLE de 2 kg, Producción 8 kg/h :

.

- **Herramienta amasadora y hélice en acero inoxidable AISI 304** ;
- microinterruptor de seguridad en la tapa del tanque;
- **recipiente de acero inoxidable para 2 kg de masa** (incluidos huevos y harina);
- **tapa a la parrilla** para permitir añadir ingredientes incluso durante el procesamiento;
- **panel de control digital** ;
- **tina completamente desmontable** para un lavado rápido y fácil;
- **Máquina para pasta fresca ideal para amasar y extrudir masa en diferentes formas** con los **moldes adecuados** (opcional);
- Disponible en versión **MONOFÁSICA** o **TRIFÁSICA** .

DATOS TÉCNICOS :

- Potencia 0,37 Kw
- capacidad del tanque 2 kg
- Producción horaria 8 kg/h
- Placa de tracción Ø 57 mm

ACCESORIOS/OPCIONALES :

- matrices de bronce de varios tipos

- cuchillo cortador de masa

.
MARCA CE
HECHO EN ITALIA

MODELOS DISPONIBLES		
FM-PF25EN/T	**Máquina para pasta fresca extrusionada, con cuba de acero inoxidable de 2 kg, producción horaria 8 kg/h, V.400/3+N, Kw.0.37, Peso 27 kg, dim.mm..306x536x416h**	**€ 1.001,35** *VAT excluido* **Envìo a calcular** **Entrega** de 8 a 15 días
FM-PF25EN/M	**Máquina para pasta fresca extrusionada, con cuba de acero inoxidable de 2 kg, producción horaria 8 kg/h, V.230/1, Kw.0.37, Peso 27 kg, dim.mm..306x536x416h**	**€ 1.015,86** *VAT excluido* **Envìo a calcular** **Entrega** de 8 a 15 días

FICHA TÉCNICA		
CÓDIGO/FOTO	**DESCRIPCIÓN**	**PRECIO/ENTREGA**
FM-ACTRMPF1	**FIMAR - CAJONES DE ALEACIÓN DE LATÓN Y BRONCE DE FABRICACIÓN ARTESANAL**	**€ 44,78** *VAT excluido* **Envìo a calcular** **Entrega** d 4 a 9 días
FM-ACTRMPF2	**FIMAR - CAJÓN FUSILLI en ALEACIÓN LATÓN-BRONCE**	**€ 44,78** *VAT excluido* **Envìo a calcular** **Entrega** d 4 a 9 días
FM-ACTRMPF3	**FIMAR - CAJÓN PAPPARDELLE en ALEACIÓN DE LATÓN-BRONCE**	**€ 44,78** *VAT excluido* **Envìo a calcular** **Entrega** d 4 a 9 días
FM-ACTRMPF4	**FIMAR - TROQUEL PARA ÑOQUIS en ALEACIÓN DE LATÓN Y BRONCE**	**€ 44,78** *VAT excluido* **Envìo a calcular** **Entrega** d 4 a 9 días

FM-ACTRMPF5	**MÁQUINA DE DIBUJAR FIMAR - BUCATINI en ALEACIÓN DE LATÓN Y BRONCE**	**€ 44,78** *VAT excluido* **Envìo a calcular** **Entrega** d 4 a 9 días
FM-ACTRMPF6	**FIMAR - CAJÓN MACCARONI Ø 8,5 en ALEACIÓN DE LATÓN-BRONCE**	**€ 44,78** *VAT excluido* **Envìo a calcular** **Entrega** d 4 a 9 días
FM-ACTRMPF7	**FIMAR - MÁQUINA DE DIBUJAR CABELLO DE ÁNGEL en ALEACIÓN DE LATÓN Y BRONCE**	**€ 44,78** *VAT excluido* **Envìo a calcular** **Entrega** d 4 a 9 días
FM-ACTRMPF8	**FIMAR - CAJÓN PARA ESPAGUETIS en ALEACIÓN DE LATÓN Y BRONCE**	**€ 44,78** *VAT excluido* **Envìo a calcular** **Entrega** d 4 a 9 días
FM-ACTRMPF9	**FIMAR - CAJÓN TAGLIOLINI en ALEACIÓN LATÓN-BRONCE**	**€ 44,78** *VAT excluido* **Envìo a calcular** **Entrega** d 4 a 9 días
FM-ACTRMPF10	**FIMAR - CAJÓN PARA FETTUCCINE en ALEACIÓN DE LATÓN Y BRONCE**	**€ 44,78** *VAT excluido* **Envìo a calcular** **Entrega** d 4 a 9 días
FM-ACTRMPF12	**FIMAR - CAJÓN CANELONES RELLENADOS en ALEACIÓN LATÓN-BRONCE**	**€ 44,78** *VAT excluido* **Envìo a calcular** **Entrega** d 4 a 9 días
FM-ACTRMPF40	**FIMAR - PAPEL CON FORMA DE GUITARRA DE ESPAGUETI en ALEACIÓN DE LATÓN Y BRONCE**	**€ 44,78** *VAT excluido* **Envìo a calcular** **Entrega** d 4 a 9 días
FM-ACTRMPF41	**MÁQUINA DE DIBUJAR FIMAR - BIGOLI en**	

	ALEACIÓN LATÓN-BRONCE	**€ 44,78** *VAT excluido* **Envìo a calcular** **Entrega** d 4 a 9 días
FM-ACTRMPF68 	**FIMAR - CAJÓN MACCARONI Ø 15 en ALEACIÓN DE LATÓN-BRONCE**	**€ 44,78** *VAT excluido* **Envìo a calcular** **Entrega** d 4 a 9 días
FM-ACTRMPF65 	**FIMAR - CAJÓN MACCARONI Ø 4,8 en ALEACIÓN DE LATÓN-BRONCE**	**€ 44,78** *VAT excluido* **Envìo a calcular** **Entrega** d 4 a 9 días
FM-ACTRMPF56 	**FIMAR - CAJÓN GRAMIGNA en ALEACIÓN DE LATÓN-BRONCE**	**€ 44,78** *VAT excluido* **Envìo a calcular** **Entrega** d 4 a 9 días
FM-ACTRMPF71 	**FIMAR - CAJONES CESTA en ALEACIÓN LATÓN-BRONCE**	**€ 44,78** *VAT excluido* **Envìo a calcular** **Entrega** d 4 a 9 días
FM-ACTRMPF53 	**FIMAR - CAJÓN PARA LINGÜINI 4x1.6 pulg. ALEACIÓN LATÓN-BRONCE**	**€ 44,78** *VAT excluido* **Envìo a calcular** **Entrega** d 4 a 9 días
FM-ACTRMPF50 	**FIMAR - CAJÓN PARA LINGÜINI 3x1.6 in ALEACIÓN LATÓN-BRONCE**	**€ 44,78** *VAT excluido* **Envìo a calcular** **Entrega** d 4 a 9 días
FM-ACTRMPF47 	**FIMAR - MÁQUINA DE DIBUJAR PAPPARDELLE RIZADO en ALEACIÓN DE LATÓN Y BRONCE**	**€ 44,78** *VAT excluido* **Envìo a calcular** **Entrega** d 4 a 9 días
FM-ACTRMPF11	**FIMAR - MATRIZ DE HOJALDRE en ALEACIÓN DE LATÓN Y BRONCE**	**€ 52,26**

		VAT excluido **Envìo a calcular** **Entrega** d 4 a 9 días
FM-ACCOLPFN1 	**Cuchilla cortadora de pasta para máquina de pasta fresca mod. PF25E**	**€ 244,29** *VAT excluido* **Envìo a calcular** **Entrega** d 4 a 9 días
FM-CARPF 	**FIMAR - Carro de apoyo**	**€ 263,99** *VAT excluido* **Envìo a calcular** **Entrega** d 4 a 9 días

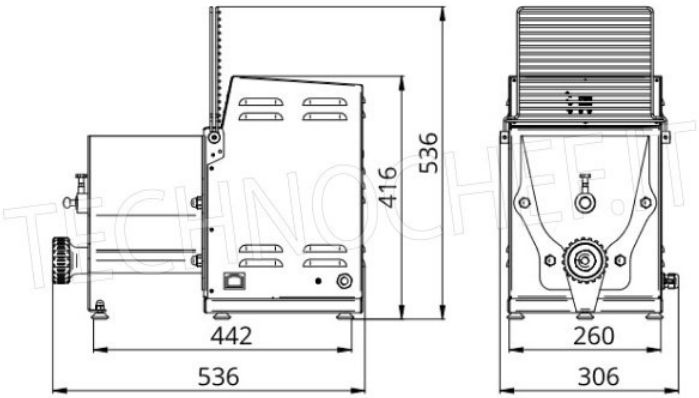
536
416
442
536
260
306