TECNOSERVICE'21 srl
by Tinti Sergio
Via Carlo Pisacane, 134
61032 Fano (PU) Italy
P.IVA IT0200411413

Tel. +39 0721 805911
FAX +39 0721 809794
e-mail: staff@technochef.it
www.technochef.it
www.technochef.eu

Services and Technologies for professional catering since 1973

FICHA TÉCNICA

alimentación eléctrica	Monofase
Voltios	V 230/1
frecuencia (Hz)	50
potencia (KW)	1,15
peso neto (Kg)	24,9
ancho (mm)	710
profundidad (mm)	320
altura (mm)	850

DESCRIPCIÓN PROFESIONAL

CORTADOR con bol de acero inoxidable **de 8 litros** , 1 velocidad, 730 rpm:
.

- **Estructura de aluminio anodizado,**
- **Tanque de acero inoxidable de 8 litros, extraíble,**
- **Tapa del depósito de policarbonato transparente apto para uso alimentario.**
- **dispositivos de seguridad** : microinterruptor en la tapa (la máquina sólo funciona si está cerrada,
- interruptor debajo del gabinete, **botones de arranque/parada de bajo voltaje** con relé,
- **Pies de goma** que aseguran un buen agarre a la superficie de trabajo y por tanto operaciones seguras.
- cuchillo suministrado con 2 hojas afiladas extraíbles

Accesorios-Opcionales:

- Cuchillo mezclador con 2 hojas
- Cuchillo mezclador con 4 hojas.
- Cuchillo con 4 hojas afiladas

MARCA CE
HECHO EN ITALIA

CÓDIGO	DESCRIPCIÓN	PRECIO/ENTREGA
FAC-CUTTER8LT	Cortadora de mesa profesional con vaso de 8 litros, 1	

velocidad (730 rpm), V 230/1, Kw 1,15, peso 24,9 Kg, dim. mm 710x320x850h.

€ 828,73
VAT excluido
Envìo a calcular

Entrega d 4 a 9 días

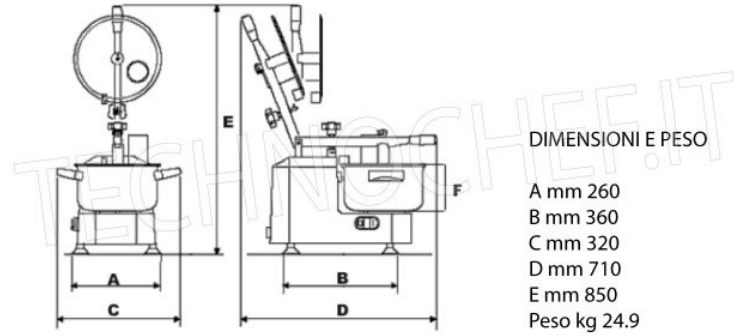

DIMENSIONI E PESO

A mm 260
B mm 360
C mm 320
D mm 710
E mm 850
Peso kg 24.9