TECNOSERVICE'21 srl
by Tinti Sergio
Via Carlo Pisacane, 134
61032 Fano (PU) Italy
P.IVA IT0200411413

Tel. +39 0721 805911
FAX +39 0721 809794
e-mail: staff@technochef.it
www.technochef.it
www.technochef.eu

Services and Technologies for professional catering since 1973

FICHA TÉCNICA

alimentación eléctrica	Monofase
Voltios	V 230/1
frecuencia (Hz)	50
potencia (KW)	1,15
peso neto (Kg)	24,6
ancho (mm)	710
profundidad (mm)	320
altura (mm)	850

DESCRIPCIÓN PROFESIONAL

CORTADORA profesional con **cuba de acero inoxidable de 5 litros** , 1 velocidad, 730 rpm:

- **Estructura de aluminio anodizado,**
- Tanque **de acero inoxidable de 5 litros** , extraíble,
- **Tapa de la bandeja** en policarbonato **transparente** apto para uso alimentario.
- **Dispositivos de seguridad** : microinterruptor en la tapa (la máquina sólo funciona si está cerrada,
- interruptor debajo del gabinete, **botones de arranque/parada de bajo voltaje** con relé,
- **Pies de goma** que aseguran un buen agarre a la superficie de trabajo y por tanto operaciones seguras.
- cuchillo suministrado con 2 hojas afiladas extraíbles

Accesorios-Opcionales:

- Cuchillo mezclador con 2 hojas
- Cuchillo mezclador con 4 hojas.
- Cuchillo con 4 hojas afiladas

MARCA CE
HECHO EN ITALIA

CÓDIGO	DESCRIPCIÓN	PRECIO/ENTREGA
FAC-CUTTER5LT	Cortadora profesional con vaso de acero inoxidable de 5 litros, 1 velocidad, rpm 730 rpm, V 230/1, Kw 1,15, peso 24,6 Kg, dim.mm.710x320x850h.	**€ 800,41** *VAT excluido*

Envìo a calcular
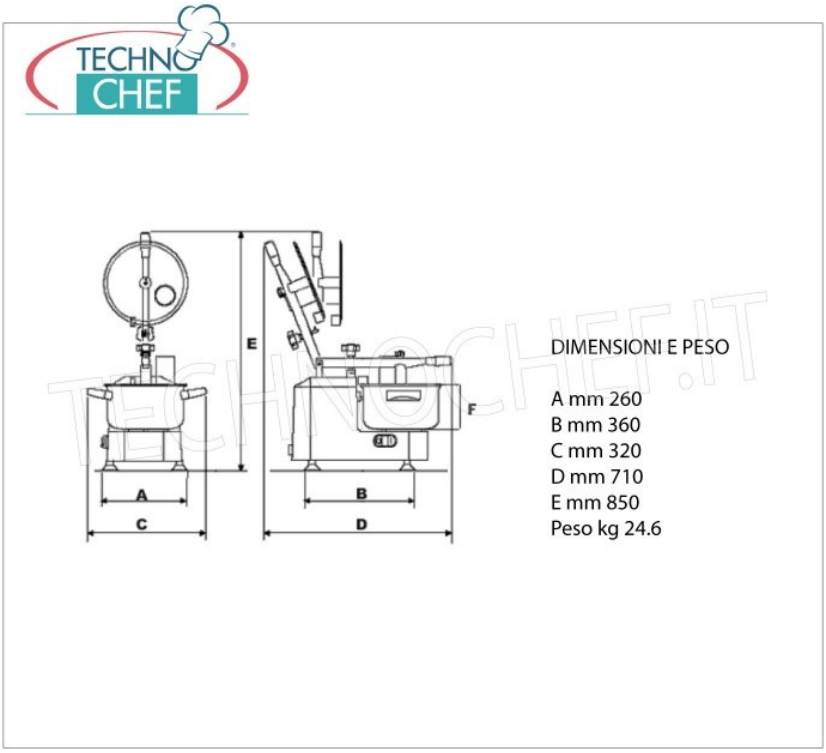
Entrega d 4 a 9 días