**TECNOSERVICE'21 srl**
by Tinti Sergio
Via Carlo Pisacane, 134
61032 Fano (PU) Italy
P.IVA IT0200411413

Tel. +39 0721 805911
FAX +39 0721 809794
e-mail: staff@technochef.it
**www.technochef.it**
**www.technochef.eu**

Services and Technologies for professional catering since 1973

## FICHA TÉCNICA

| | |
|---|---|
| **peso neto (Kg)** | 93 |
| **peso bruto (Kg)** | 111,5 |
| **ancho (mm)** | 820 |
| **profundidad (mm)** | 450 |
| **altura (mm)** | 572 |

### DESCRIPCIÓN PROFESIONAL

**Cortadora horizontal con depósito de acero inoxidable de 20 litros, Variador de velocidad inversor continuo, 600/2600 rpm** :

- **fabricado íntegramente en acero inoxidable AISI 304** ;
- **palas accionadas por un potente motor asíncrono ventilado** ;
- **robusto tanque de acero inoxidable AISI 304** , extraíble;
- **tapa de acero inoxidable** , con tapón Kepital alimentario de alta resistencia;
- tapa entrelazada fácilmente extraíble para facilitar la limpieza y desinfección;
- controles con botones de acero inoxidable IP 67;
- **buje fácilmente extraíble con 3 aspas estándar** (configurable a 2 aspas);
- bujes de palas específicos disponibles para procesos particulares;
- máxima protección contra la infiltración de líquidos en el eje;
- **ideal para carnes** , **pescados y verduras** pero **también apto para muchos otros procesos** ;
- **variador de velocidad continuo gestionado por inversor** ;
- **motor trifásico alimentado por inversor de 220V** ;
- Motorreductor de cuba independiente.

**Accesorios/Opciones** :

- Patas de acero inoxidable con ruedas y freno.
- bujes con cuchillas desafiladas, dentadas o desafiladas.

**marca CE**
**Hecho en ITALIA**

| CÓDIGO | DESCRIPCIÓN | PRECIO/ENTREGA |
|---|---|---|
| **SI-KATANA20VV** | Cortadora horizontal con depósito de acero inoxidable | |

| | | |
|---|---|---|
| | de 20 litros, variador de velocidad continuo inverter 600/2600 rpm, V. 230/1, Kw.2,39, Peso 93 Kg, dim.mm.820x450x572h | **€ 3.733,70**<br>*VAT excluido*<br>**Envìo a calcular**<br><br>**Entrega** d 4 a 9 días |

**FICHA TÉCNICA**

| CÓDIGO/FOTO | DESCRIPCIÓN | PRECIO/ENTREGA |
|---|---|---|
| **SI-LF0221A20101010**<br> | **TECHNOCHEF - Cubos completos con 3 cuchillas sin afilar, Mod.LF0221A20101010** | **€ 57,87**<br>*VAT excluido*<br>**Envìo a calcular**<br><br>**Entrega** d 4 a 9 días |
| **SI-LF0221A20232523**<br> | **TECHNOCHEF - Bujes completos 3 palas romas, Mod.LF0221A20232523** | **€ 82,77**<br>*VAT excluido*<br>**Envìo a calcular**<br><br>**Entrega** d 4 a 9 días |
| **SI-LF0221A20131111**<br> | **TECHNOCHEF - Bujes completos 3 palas dentadas, Mod.LF0221A20131111** | **€ 82,77**<br>*VAT excluido*<br>**Envìo a calcular**<br><br>**Entrega** d 4 a 9 días |
| **SI-LF022120122100**<br> | **TECHNOCHEF - Patas para cortador horizontal, Mod. LF022120122100** | **€ 393,69**<br>*VAT excluido*<br>**Envìo a calcular**<br><br>**Entrega** d 4 a 9 días |

TECHNO
CHEF
TECHNOCHEF.IT

TECHNO
CHEF
TECHNOCHEF.IT

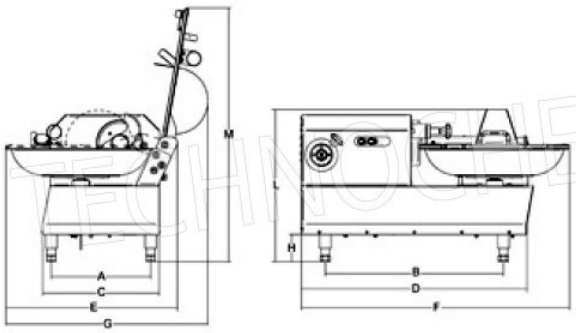


A mm 390

B mm 650

C mm 450

D mm 820

E mm 700

F mm 1013

G mm 822

H mm 92

L mm 572

M mm 1010

TECHNOCHEF.IT