**TECNOSERVICE'21 srl**
by Tinti Sergio
Via Carlo Pisacane, 134
61032 Fano (PU) Italy
P.IVA IT0200411413

Tel. +39 0721 805911
FAX +39 0721 809794
e-mail: staff@technochef.it
**www.technochef.it**
**www.technochef.eu**

Services and Technologies for professional catering since 1973

## FICHA TÉCNICA

| | |
|---|---|
| **alimentación eléctrica** | Monofase |
| **Voltios** | V 230/1 |
| **frecuencia (Hz)** | 50 |
| **potencia (KW)** | 1,5 |
| **peso neto (Kg)** | 23 |
| **ancho (mm)** | 560 |
| **profundidad (mm)** | 319 |
| **altura (mm)** | 420 |

### DESCRIPCIÓN PROFESIONAL

**Cortadora profesional con depósito de acero inoxidable de 9,4 litros, potente motor asíncrono con inversor, 600÷3500 rpm** :

- **robusta** estructura de aluminio **fundido a presión** y **extruido** ;
- motor y tanque uno al lado del otro que permite aislar del calor el producto procesado;
- **tina de acero inoxidable** con **fondo térmico** y asas;
- capacidad del depósito 9,4 litros;
- capacidad útil del depósito 5,4 litros;
- **motores ventilados de alta eficiencia** para uso continuo;
- **cuchillos robustos con hojas curvas en acero templado para cubiertos** ;
- **microinterruptor de seguridad** en tapa;
- **microinterruptor en palanca** ;
- tapa Tritan transparente que permite una excelente visibilidad durante el procesamiento;
- **agujero para añadir ingredientes en la tapa** ;
- **potente motor asíncrono con inversor** para control de potencia en todas las velocidades;
- **velocidad de procesamiento de hasta 3500 rpm** ;
- **cubo de cuchillo de acero inoxidable** ;
- Espátula raspadora para limpiar el tanque y la tapa durante el procesamiento.

**Suministrado** :
- espátula y plato afilador de cuchillas.
- Placa afiladora de cuchillas.

**Accesorios/Opciones** :

- cubo con cuchillas dentadas
- buje con palas perforadas
- centro de pesto
- centro de masa

**marca CE**
**Hecho en Italia**

| CÓDIGO | DESCRIPCIÓN | PRECIO/ENTREGA |
|---|---|---|
| **SI-CTRONIC9PLUS** | Cortadora profesional con cuba de acero inoxidable de 9,4 litros, potente motor asíncrono con inversor, 600÷3500 rpm, V.230/1, 1,5 kW, peso 30 kg, dim.mm.560x319x420h | **€ 1.620,53**<br>*VAT excluido*<br>**Envìo a calcular**<br>**Entrega** d 4 a 9 días |

**FICHA TÉCNICA**

| CÓDIGO/FOTO | DESCRIPCIÓN | PRECIO/ENTREGA |
|---|---|---|
| **SI-MSC09AMOF**<br> | **TECHNOCHEF - Buje completo con cuchillos perforados, Mod. MSC09AMOF** | **€ 75,75**<br>*VAT excluido*<br>**Envìo a calcular**<br>**Entrega** d 4 a 9 días |
| **SI-MSC09AMOZ**<br> | **TECHNOCHEF - Buje completo con cuchillos dentados, Mod. MSC09AMOZ** | **€ 78,22**<br>*VAT excluido*<br>**Envìo a calcular**<br>**Entrega** d 4 a 9 días |
| **SI-MSC09AMOI**<br> | **TECHNOCHEF - Cubo completo con cuchillos para masa, Mod. MSC09AMOI** | **€ 78,22**<br>*VAT excluido*<br>**Envìo a calcular**<br>**Entrega** d 4 a 9 días |
| **SI-MSC09AMOP**<br> | **TECHNOCHEF - Buje completo con cuchillos PESTO, Mod. MSC09AMOP** | **€ 100,99**<br>*VAT excluido*<br>**Envìo a calcular**<br>**Entrega** d 4 a 9 días |

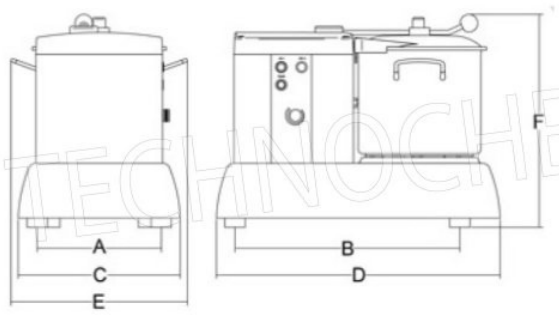


A mm 244

B mm 443

C mm 319

D mm 560

E mm 348

F mm 420

TECHNOCHEF.IT