TECNOSERVICE'21 srl
by Tinti Sergio
Via Carlo Pisacane, 134
61032 Fano (PU) Italy
P.IVA IT0200411413

Tel. +39 0721 805911
FAX +39 0721 809794
e-mail: staff@technochef.it
www.technochef.it
www.technochef.eu

Services and Technologies for professional catering since 1973

FICHA TÉCNICA

alimentación eléctrica	Monofase
Voltios	V 230/1
frecuencia (Hz)	50
potencia (KW)	0,7
peso neto (Kg)	23
ancho (mm)	560
profundidad (mm)	319
altura (mm)	420

DESCRIPCIÓN PROFESIONAL

Cortadora profesional con cuba de acero inoxidable de 9,4 litros, variador de velocidad estabilizado de 600 a 2800 rpm :

- **robusta** estructura de aluminio **fundido a presión** y **extruido** ;
- motor y tanque uno al lado del otro que permite aislar del calor el producto procesado;
- **tina de acero inoxidable** con **fondo térmico** y asas;
- capacidad del depósito 9,4 litros;
- capacidad útil del depósito 5,4 litros;
- **motores ventilados de alta eficiencia** para uso continuo;
- **cuchillos robustos con hojas curvas en acero templado para cubiertos** ;
- **microinterruptor de seguridad** en tapa;
- **microinterruptor en palanca** ;
- tapa Tritan transparente que permite una excelente visibilidad durante el procesamiento;
- **agujero para añadir ingredientes en la tapa** ;
- espátula raspadora para limpiar el tanque y la tapa durante el procesamiento;
- **Variotronic** : **variador de velocidad estabilizado** .

Suministrado :
- espátula y plato afilador de cuchillas.
- Placa afiladora de cuchillas.

Accesorios/Opciones :

- cubo con cuchillas dentadas
- buje con palas perforadas
- centro de pesto
- centro de masa

marca CE
Hecho en Italia

CÓDIGO	DESCRIPCIÓN	PRECIO/ENTREGA
SI-CTRONIC9VT	Cortadora profesional con cuba de acero inoxidable de 9,4 litros, variador de velocidad estabilizado de 600 a 2800 rpm, V.230/1, Kw.0,35+0,35, Peso 23 Kg, dim.mm.560x319x420h	**€ 1.360,77** *VAT excluido* **Envìo a calcular** **Entrega** d 4 a 9 días

FICHA TÉCNICA

CÓDIGO/FOTO	DESCRIPCIÓN	PRECIO/ENTREGA
SI-MSC09AMOF 	**TECHNOCHEF - Buje completo con cuchillos perforados, Mod. MSC09AMOF**	**€ 75,75** *VAT excluido* **Envìo a calcular** **Entrega** d 4 a 9 días
SI-MSC09AMOZ 	**TECHNOCHEF - Buje completo con cuchillos dentados, Mod. MSC09AMOZ**	**€ 78,22** *VAT excluido* **Envìo a calcular** **Entrega** d 4 a 9 días
SI-MSC09AMOI 	**TECHNOCHEF - Cubo completo con cuchillos para masa, Mod. MSC09AMOI**	**€ 78,22** *VAT excluido* **Envìo a calcular** **Entrega** d 4 a 9 días
SI-MSC09AMOP 	**TECHNOCHEF - Buje completo con cuchillos PESTO, Mod. MSC09AMOP**	**€ 100,99** *VAT excluido* **Envìo a calcular** **Entrega** d 4 a 9 días

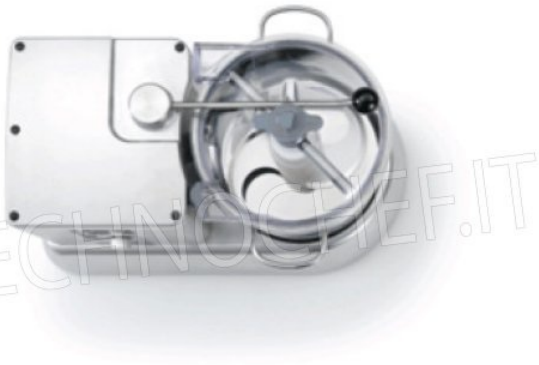

TECHNOCHEF.IT

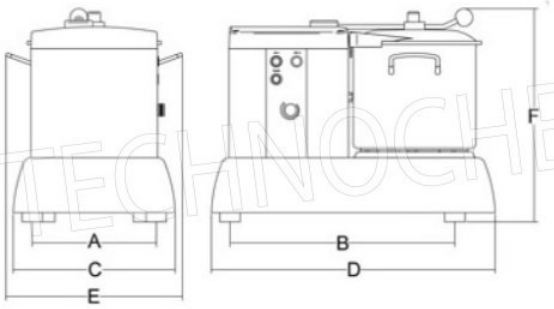

A mm 244

B mm 443

C mm 319

D mm 560

E mm 348

F mm 420

TECHNOCHEF.IT