TECNOSERVICE'21 srl
by Tinti Sergio
Via Carlo Pisacane, 134
61032 Fano (PU) Italy
P.IVA IT0200411413

Tel. +39 0721 805911
FAX +39 0721 809794
e-mail: staff@technochef.it
www.technochef.it
www.technochef.eu

Services and Technologies for professional catering since 1973

DESCRIPCIÓN PROFESIONAL

ESTANTE DE PERNOS DE ACERO INOXIDABLE 304 , **ESTANTES LIsos** , **Módulos de 4 estantes** , **FONDO 50 cm** , **ALTO 200 cm** :
.

- Estantería modular atornillada fabricada en **acero inoxidable AISI 304 pulido** ;
- **Gama completa** con **longitud desde 60 cm hasta 200 cm** ;
- **Laterales con montantes H 200 cm** , **espesor 15/10** , completos con pernos y pies de plástico;
- **Estantes lisos de espesor 8/10** , suministrados con refuerzo omega, cantos resistentes al corte, **profundidad 50 cm** ;
- **Posibilidad de añadir estantes adicionales** al Módulo;
- **Posibilidad de crear una Composición** estirando el Módulo hacia la derecha o hacia la izquierda;
- **Posibilidad de realizar composiciones en esquina y en forma de U** , utilizando el sistema específico de soporte de esquinas.

Accesorios/Opcional :

- Estantería lisa, montaje con pernos, 60x50 cm
- Estantería lisa, montaje con pernos, 70x50 cm
- Estantería lisa, montaje mediante pernos, 80x50 cm
- Estantería lisa, montaje con pernos, 90x50 cm
- Estantería lisa, montaje con pernos, 100x50 cm
- Estantería lisa, montaje con pernos, 110x50 cm
- Estantería lisa, montaje mediante pernos, 120x50 cm
- Estantería lisa, montaje mediante pernos, 130x50 cm
- Estantería lisa, montaje con pernos, 140x50 cm
- Estantería lisa, montaje mediante pernos, 160x50 cm
- Estantería lisa, montaje mediante pernos, 180x50 cm
- Estantería lisa, montaje con pernos, 200x50 cm
- lado completo H 200 cm
- Kit de 4 pernos de acero inoxidable
- Kit de montaje de estante de esquina

Marcado CE
Hecho en Italia

MODELOS DISPONIBLES

IP-4696050B

TECHNOCHEF - Estante de acero inoxidable 304, fijación con pernos, módulo 60x50x200h cm

€ 320,47
VAT excluido
Envìo a calcular

Entrega de 8 a 15 días

IP-4697050B

TECHNOCHEF - Estante de acero inoxidable 304, fijación con pernos, módulo 70x50x200h cm

€ 342,20
VAT excluido
Envìo a calcular

Entrega de 8 a 15 días

IP-4698050B

TECHNOCHEF - Estante de acero inoxidable 304, fijación con pernos, módulo 80x50x200h cm

€ 363,91
VAT excluido
Envìo a calcular

Entrega de 8 a 15 días

IP-4699050B

TECHNOCHEF - Estante de acero inoxidable 304, fijación con pernos, módulo 90x50x200h cm

€ 392,86
VAT excluido
Envìo a calcular

Entrega de 8 a 15 días

IP-46910050B

TECHNOCHEF - Estante de acero inoxidable 304, fijación con pernos, módulo 100x50x200h cm

€ 403,72
VAT excluido
Envìo a calcular

Entrega de 8 a 15 días

IP-46911050B

TECHNOCHEF - Estante de acero inoxidable 304, fijación con pernos, módulo 110x50x200h cm

€ 434,48
VAT excluido
Envìo a calcular

Entrega de 8 a 15 días

IP-46912050B

TECHNOCHEF - Estante de acero inoxidable 304, fijación con pernos, módulo 120x50x200h cm

€ 454,39
VAT excluido
Envìo a calcular

Entrega de 8 a 15 días

IP-46913050B

TECHNOCHEF - Estante de acero inoxidable 304, fijación con pernos, módulo 130x50x200h cm

€ 483,33
VAT excluido
Envìo a calcular

Entrega de 8 a 15 días

IP-46914050B

TECHNOCHEF - Estante de acero inoxidable 304, fijación con pernos, módulo 140x50x200h cm

€ 497,82
VAT excluido
Envìo a calcular

Entrega de 8 a 15 días

IP-46916050B	**TECHNOCHEF - Estante de acero inoxidable 304, fijación con pernos, módulo 160x50x200h cm**	**€ 548,48** *VAT excluido* **Envìo a calcular** **Entrega** de 8 a 15 días
IP-46918050B	**TECHNOCHEF - Estante de acero inoxidable 304, fijación con pernos, módulo 180x50x200h cm**	**€ 591,92** *VAT excluido* **Envìo a calcular** **Entrega** de 8 a 15 días
IP-46920050B	**TECHNOCHEF - Estante de acero inoxidable 304, fijación con pernos, módulo 200x50x200h cm**	**€ 646,18** *VAT excluido* **Envìo a calcular** **Entrega** de 8 a 15 días

FICHA TÉCNICA

CÓDIGO/FOTO	DESCRIPCIÓN	PRECIO/ENTREGA
IP-96815x4	**TECHNOCHEF - Kit 4 Bulloni Inox, Mod.96815x4**	**€ 1,68** *VAT excluido* **Envìo a calcular** **Entrega** d 4 a 9 días
IP-97013 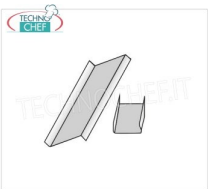	**TECHNOCHEF - Kit de montaje de estante esquinero, Mod.97013**	**€ 7,58** *VAT excluido* **Envìo a calcular** **Entrega** d 4 a 9 días
IP-696050	**TECHNOCHEF - Estante liso de acero inoxidable 304 para balda, 60x50 cm, Mod.696050**	**€ 51,27** *VAT excluido* **Envìo a calcular** **Entrega** d 4 a 9 días
IP-96200x2+96900x2 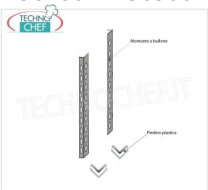	**TECHNOCHEF - Respaldo lateral para estantes con pernos de acero inoxidable 304, Mod.96200x2+96900x2**	**€ 55,81** *VAT excluido* **Envìo a calcular** **Entrega** d 4 a 9 días
IP-697050	**TECHNOCHEF - Estante liso para balda de acero inoxidable 304, 70x50 cm, Mod.697050**	**€ 56,84** *VAT excluido* **Envìo a calcular** **Entrega** d 4 a 9 días
IP-698050	**TECHNOCHEF - Estante liso para balda de acero inoxidable 304, 80x50 cm, Mod.698050**	**€ 62,45** *VAT excluido* **Envìo a calcular**

		Entrega d 4 a 9 días
IP-699050	**TECHNOCHEF - Estante liso para balda de acero inoxidable 304, 90x50 cm, Mod.699050**	**€ 69,22** *VAT excluido* **Envìo a calcular** **Entrega** d 4 a 9 días
IP-6910050	**TECHNOCHEF - Estante liso de acero inoxidable 304 para balda, 100x50 cm, Mod.6910050**	**€ 71,98** *VAT excluido* **Envìo a calcular** **Entrega** d 4 a 9 días
IP-6911050	**TECHNOCHEF - Estante liso para balda de acero inoxidable 304, 110x50 cm, Mod.6911050**	**€ 79,83** *VAT excluido* **Envìo a calcular** **Entrega** d 4 a 9 días
IP-6912050	**TECHNOCHEF - Estante liso de acero inoxidable 304 para balda, 120x50 cm, Mod.6912050**	**€ 84,90** *VAT excluido* **Envìo a calcular** **Entrega** d 4 a 9 días
IP-6913050	**TECHNOCHEF - Estante liso de acero inoxidable 304 para balda, 130x50 cm, Mod.6913050**	**€ 92,29** *VAT excluido* **Envìo a calcular** **Entrega** d 4 a 9 días
IP-6914050	**TECHNOCHEF - Estante liso de acero inoxidable 304 para balda, 140x50 cm, Mod.6914050**	**€ 95,98** *VAT excluido* **Envìo a calcular** **Entrega** d 4 a 9 días
IP-6916050	**TECHNOCHEF - Estante liso de acero inoxidable 304 para balda, 160x50 cm, Mod.6916050**	**€ 108,90** *VAT excluido* **Envìo a calcular** **Entrega** d 4 a 9 días
IP-6918050	**TECHNOCHEF - Estante liso para balda de acero inoxidable 304, 180x50 cm, Mod.6918050**	**€ 119,97** *VAT excluido* **Envìo a calcular** **Entrega** d 4 a 9 días
IP-6920050	**TECHNOCHEF - Estante liso para balda de acero**	

inoxidable 304, 200x50 cm, Mod.6920050

€ 133,82
VAT excluido
Envìo a calcular

Entrega d 4 a 9 días

Esempi di montaggio
Assembly examples • Exemples de l'Assemblée

SCAFFALE A BULLONE
Stainless steel bolt shelving • Etagère inox à boulons

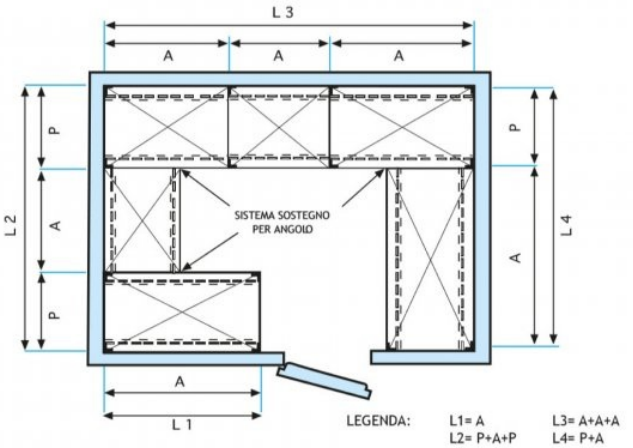

LEGENDA: L1= A L2= P+A+P L3= A+A+A L4= P+A

H 2 0 0

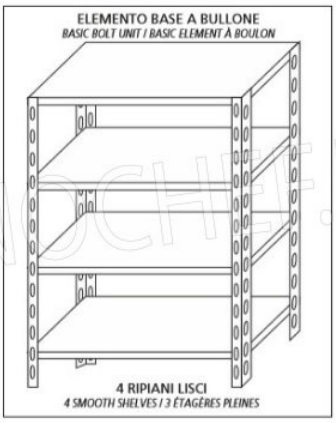

TECHNOCHEF.IT

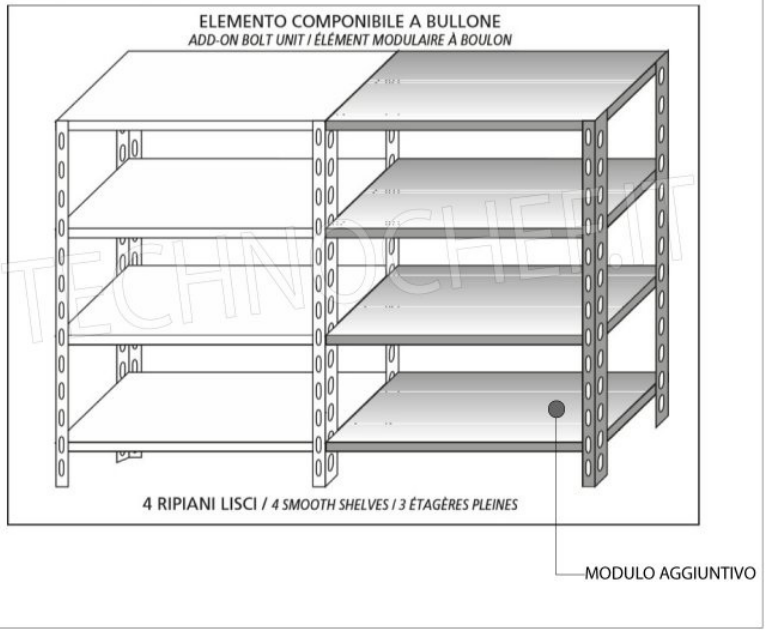

Ripiano liscio

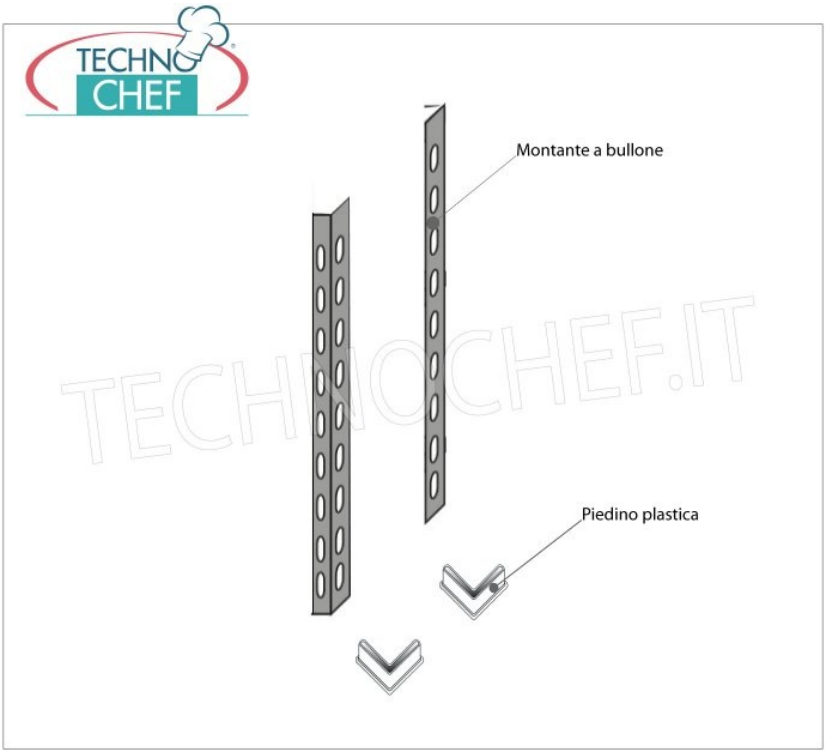
Montante a bullone
Piedino plastica

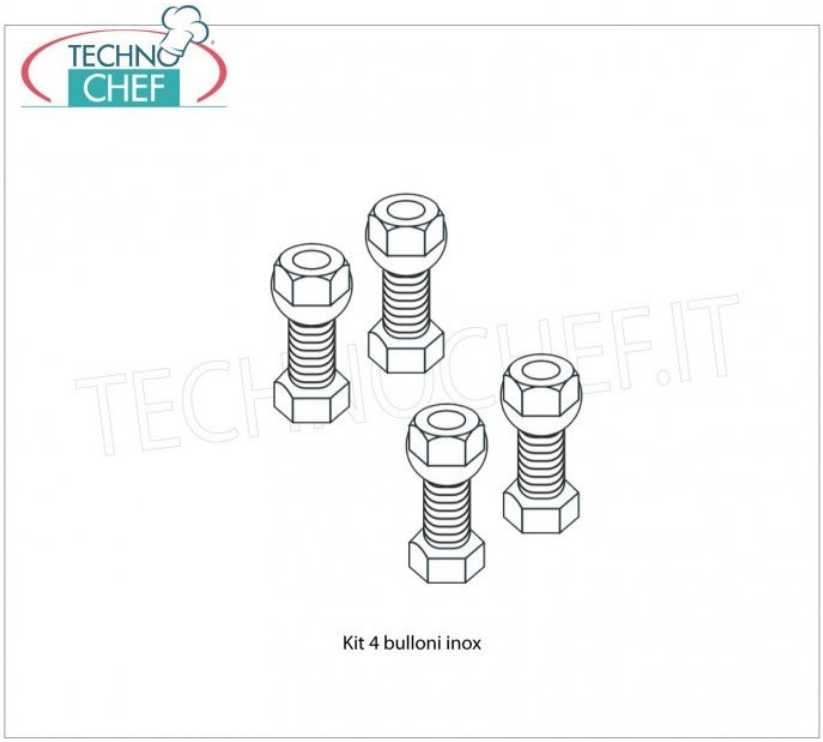
Kit 4 bulloni inox