TECNOSERVICE'21 srl
by Tinti Sergio
Via Carlo Pisacane, 134
61032 Fano (PU) Italy
P.IVA IT0200411413

Tel. +39 0721 805911
FAX +39 0721 809794
e-mail: staff@technochef.it
www.technochef.it
www.technochef.eu

Services and Technologies for professional catering since 1973

FICHA TÉCNICA

alimentación eléctrica	Monofase
Voltios	V 230/1
frecuencia (Hz)	50
Potencia térmica (Kw)	32,00
peso neto (Kg)	139
ancho (mm)	800
profundidad (mm)	900
altura (mm)	900

DESCRIPCIÓN PROFESIONAL

OLLA CILÍNDRICA A GAS 200 litros, línea MAXIMA 900, serie HIGH-TECH MAXI, con calentamiento directo :

- **encimera** y **paneles frontales y laterales de acero inoxidable AISI 304** ;
- **interior de acero inoxidable** ;
- **recipiente de cocción en acero inoxidable AISI 304** de espesor 15/10, fondo en acero inoxidable AISI 316 de espesor 20/10;
- **calentamiento tipo directo** , generado por quemadores tubulares de acero inoxidable de combustión optimizada, con válvula de seguridad termopar y llama piloto protegida;
- **grifos de recarga de agua** fría y **caliente** situados en la encimera con caño articulado para llenado y lavado del recipiente;
- Grifo de desagüe de latón cromado de 2 pulgadas con mando atérmico;
- **Regulación de temperatura mediante grifo** con mínima y máxima.

Suministrado :

- encendido electrico

marca CE
Hecho en Italia

CÓDIGO	DESCRIPCIÓN	PRECIO/ENTREGA
BS-G9P20D	OLLA CILÍNDRICA DE GAS 200 litros, BERTOS, línea MAXIMA 900, serie HIGH-TECH MAXI, con	
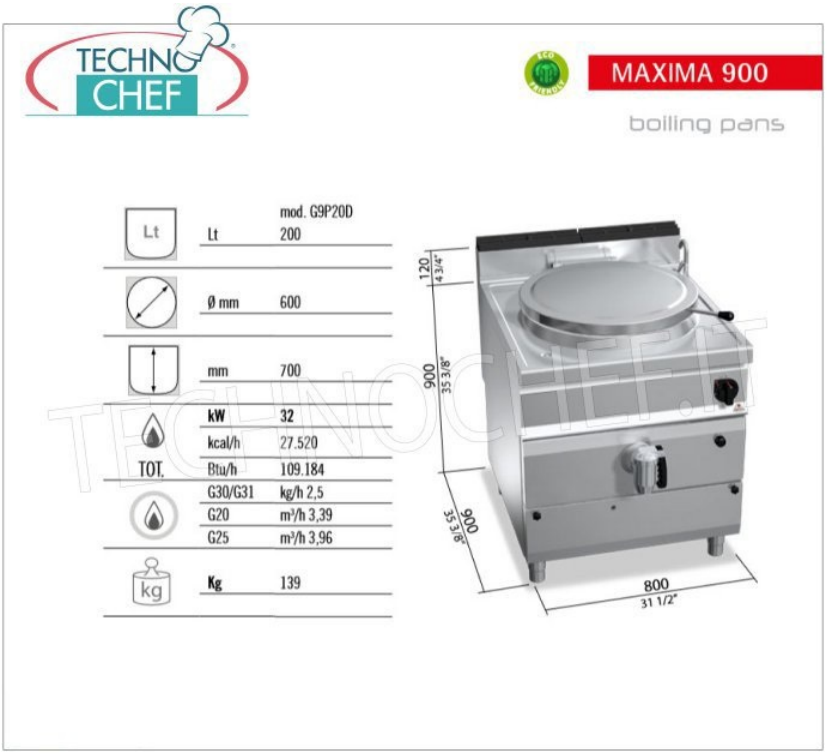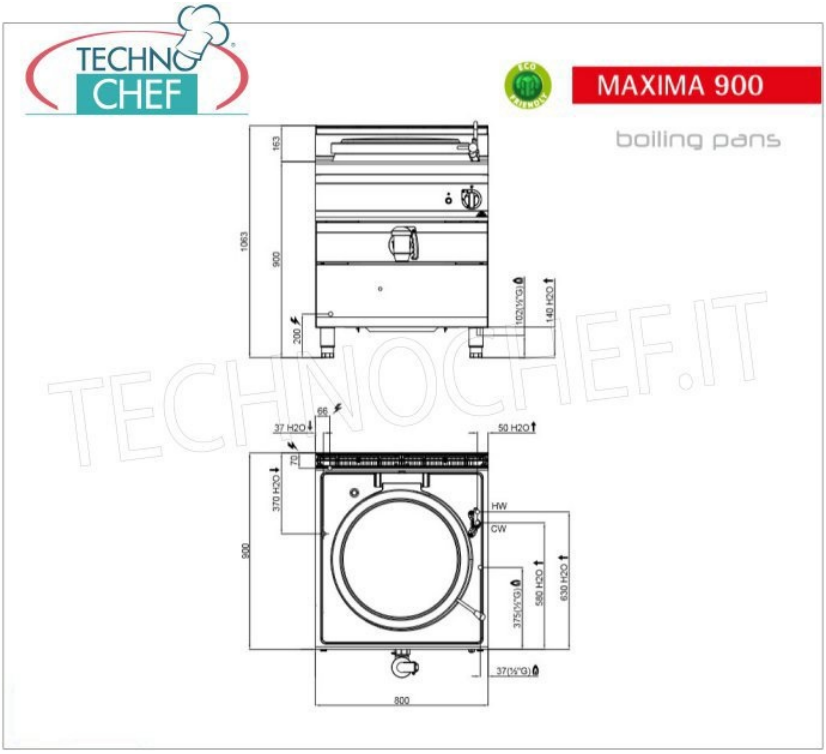
calentamiento directo, potencia térmica Kw.32,00, Peso 139 Kg, dim.mm.800x900x900h