TECNOSERVICE'21 srl
by Tinti Sergio
Via Carlo Pisacane, 134
61032 Fano (PU) Italy
P.IVA IT0200411413

Tel. +39 0721 805911
FAX +39 0721 809794
e-mail: staff@technochef.it
www.technochef.it
www.technochef.eu

Services and Technologies for professional catering since 1973

FICHA TÉCNICA

alimentación eléctrica	Trifase
Voltios	V 400/3
frecuencia (Hz)	50
potencia (KW)	23,5
peso neto (Kg)	650
ancho (mm)	980
profundidad (mm)	1500
altura (mm)	2020

DESCRIPCIÓN PROFESIONAL

HORNO ELÉCTRICO ROTATIVO para PAN Y PASTELERÍA, capacidad 15 o 18 BANDEJAS de 400x600 mm:

.

- **Adecuado tanto para panaderías** como para **pastelerías** ;
- **compacto** pero con **considerable capacidad de producción** ;
- Estructura de ancho especialmente reducido (compartimento de servicio situado en la parte trasera del horno);
- **revestimiento exterior de chapa prepintada** ;
- **Cámara de cocción** , **fachada y puerta en acero inoxidable** ;
- **Base de acero inoxidable 30/10** ;
- **puerta de doble cristal** ;
- **campana extractora motorizada** ;
- **Nueva cámara de combustión de alta eficiencia y completamente desmontable** ;
- **Nuevo humidificador mejorado** , de fácil acceso y completamente desmontable;
- **válvula manual para liberar el exceso de vapor** ;
- **Carro de cocción DESMONTABLE** (**no incluido**): El particular sistema de enganche, además de asegurar un sólido anclaje del carro durante las fases de cocción, se puede desbloquear fácilmente para permitir la extracción del carro del horno, la posibilidad de extraer el carro permite agilizar las operaciones de carga/descarga del producto y facilitar la limpieza interna del horno;
- **panel de control electromecánico** : botones e instrumentación electromecánica; Dado el uso de instrumentos controlados directamente, la utilización de este tipo de paneles es particularmente sencilla e inmediata;
- Bisagras de la puerta a la derecha **.**

Características de construcción

- mayores dimensiones totales (es decir, el espacio mínimo necesario para el paso del horno desmontado): 980x875 mm

- Ancho máximo del carro (espacio esperado entre el carro y los lados del marco de la puerta: 40 mm): 450 mm
- Diagonal máxima del carro (espacio esperado entre el carro y las paredes de la cámara: 30 mm): 740 mm
- Carga máxima del carro 70 kg

Características técnicas
- superficie de cocción m2 3,6
- **Capacidad 15 o 18 bandejas de mm 400x600, según el tipo de carro que elijas**
- producción horaria 50 Kg
- temperatura máxima de funcionamiento 300 °C
- altura mínima de la habitación 270 cm
- gradiente de aumento de temperatura (horno vacío) °C/min 12
- gradiente de aumento de temperatura (con carga completa del horno) °C/min 6

Características del ventilador
- Caudal de aire del ventilador (Mod. ECB 260): m3/min 14÷32
- Potencia del motor de ventilación (1400 rpm - Mod. H80A4VE/B5): hp (kw) 0,75 (0,55)

Características del extractor de vapor
- Caudal de aire del extractor (Mod. R2E 225 RA92-09): m3/min 8÷20
- Potencia del motor de succión: kw 0,15
- Diámetro de la chimenea de salida de vapor: 150 mm

Características del humidificador
- Intervalo de humidificación (con el horno a una temperatura de 250 °C): min 20
- Presión de agua entrante: bar 1,5;
- Diámetro de la tubería de entrada de agua pulgada 1/2 “
- Diámetro de la tubería de drenaje de agua en pulgadas 1”

Consumo
- Consumo medio diario (valor indicativo y calculado sobre al menos 8 horas de funcionamiento): Kg/h 1,4 ÷ 2,2

Accesorios/Opcional :
- **Carro portabandejas extraíble** , **para 15 bandejas de 400x600 mm** (no incluidas), **paso 97 mm** , con estructura de tubo de acero inoxidable cuadrado de 20 mm, ruedas giratorias resistentes al calor de Ø 80 mm y estructura completamente desmontable.
- **Carro portabandejas extraíble** , **para 18 bandejas de 400x600 mm** (no incluidas), **paso 80 mm** , con estructura de tubo de acero inoxidable cuadrado de 20 mm, ruedas giratorias resistentes al calor de Ø 80 mm y estructura completamente desmontable.
- celúla.

Marcado CE
Hecho en Italia

CÓDIGO	DESCRIPCIÓN	PRECIO/ENTREGA
ZU-MINIROTORFAN40X60E	HORNO ELÉCTRICO ROTATIVO para PAN Y PASTELERÍA, capacidad 15/18 bandejas de mm 400x600, V.400/3, Kw.23,5, Peso 650 Kg, dim.mm.980x1500x2020h	**€ 0,00** *VAT excluido* **Envìo a calcular** **Entrega** de 8 a 15 días

Maniglia porta con impugnatura in bachelite nera termo-refrattaria

TECHNOCHEF.IT

Porta robusta e di notevole spessore

TECHNOCHEF.IT

Doppio vetro per un maggior isolamento termico

TECHNOCHEF.IT

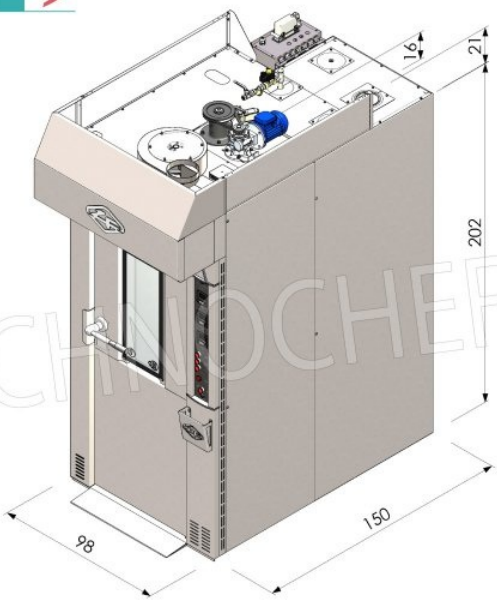

TECHNOCHEF.IT

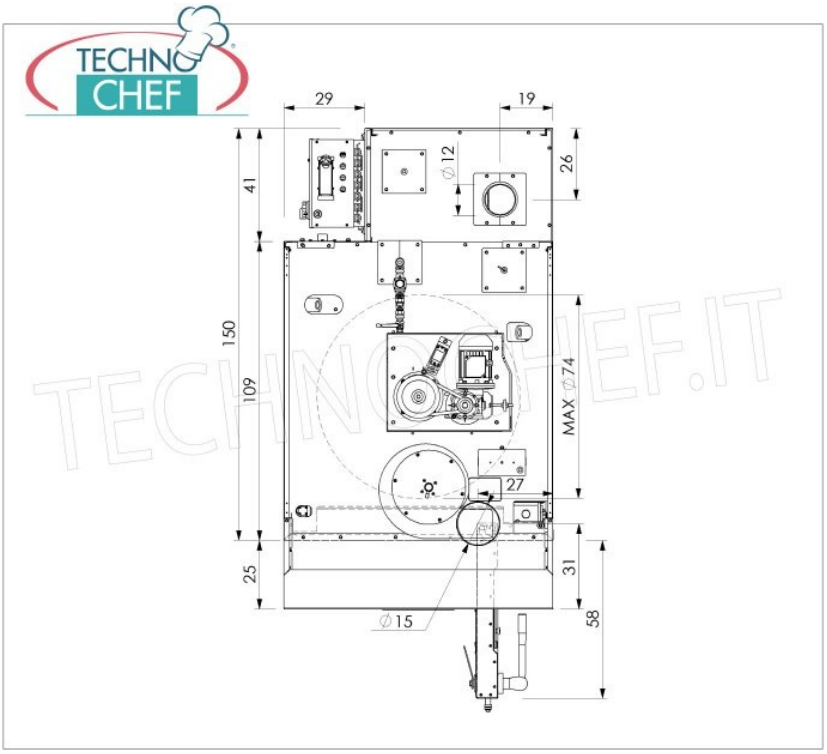
29
19
41
26
∅12
150
109
MAX ∅74
27
25
31
58
∅15

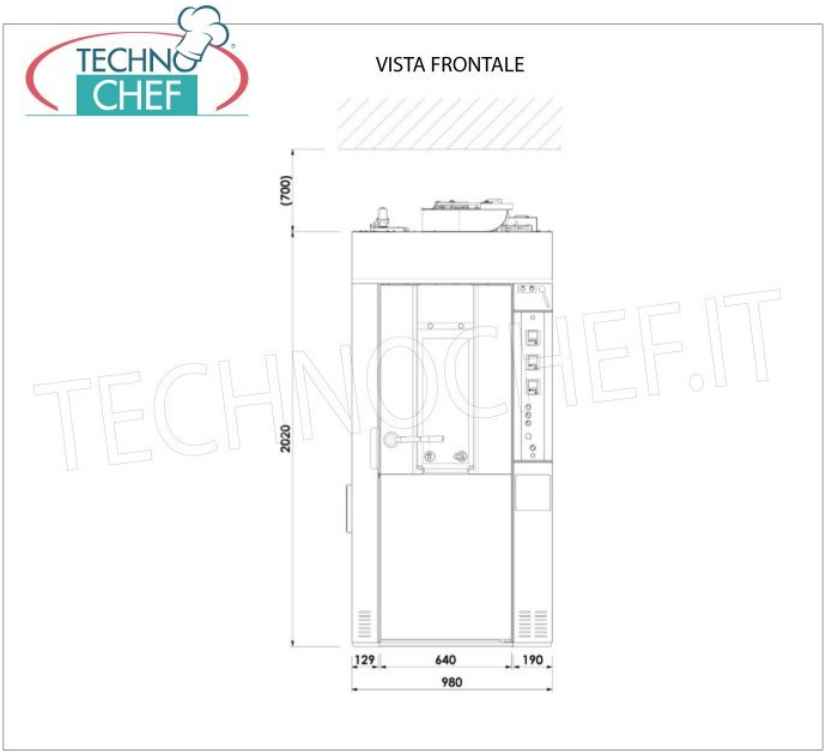
VISTA FRONTALE
(700)
2020
129
640
190
980

VISTA LATERALE

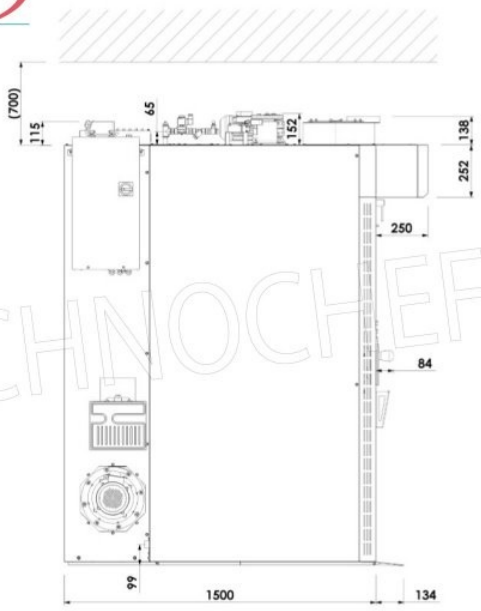

TECHNOCHEF.IT

VISTA SUPERIORE

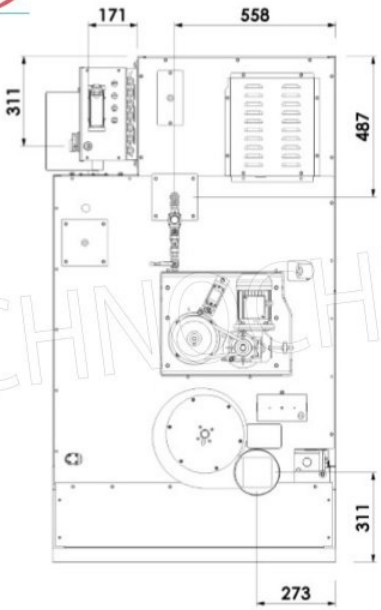

TECHNOCHEF.IT

SCHEMA ALLACCIAMENTI

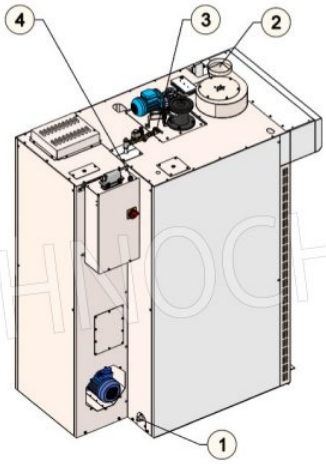

1	Scarico eccedenza acqua	Ø 1"
2	Tubazione scarico vapori	Ø 150 mm
3	Alimentazione acqua umidificatore	Ø 1/2"
4	Arrivo energia elettrica	23,5 kW

Carrello porta-teglie estraibile per forno rotativo

OPTIONAL CARRELLO

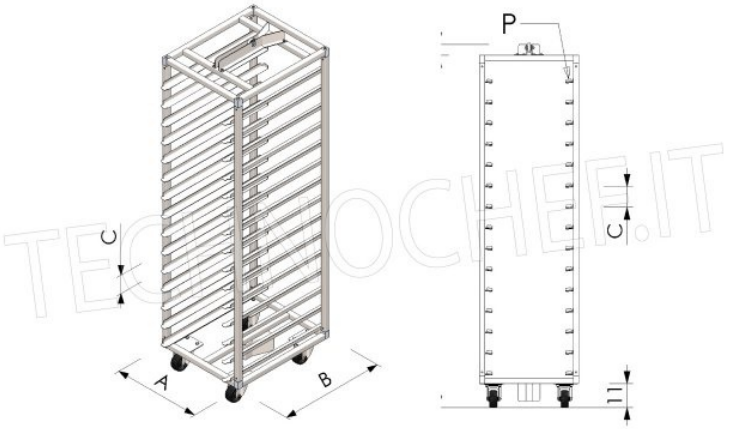

TECHNOCHEF.IT

A	cm	45
B	cm	65
H	cm	162