TECNOSERVICE'21 srl
by Tinti Sergio
Via Carlo Pisacane, 134
61032 Fano (PU) Italy
P.IVA IT0200411413

Tel. +39 0721 805911
FAX +39 0721 809794
e-mail: staff@technochef.it
www.technochef.it
www.technochef.eu

Services and Technologies for professional catering since 1973

FICHA TÉCNICA

alimentación eléctrica	Trifase
Voltios	V 400/3 +N
frecuencia (Hz)	50
peso neto (Kg)	48
ancho (mm)	400
profundidad (mm)	700
altura (mm)	900

DESCRIPCIÓN PROFESIONAL

PLANCHA ELÉCTRICA con PLACA ACANALADA, Línea MACROS 700, Serie MULTIPAN ALIMENTADA, 1 módulo sobre MUEBLE ABIERTO :

.

- **encimera** y **paneles frontales en acero inoxidable AISI 304** ;
- Elementos calefactores de acero Incoloy colocados debajo de la placa de cocción;
- **placa de acero satinado acanalada** con protección contra salpicaduras enrasada;
- **control termostático** y **termostato de seguridad** con rearme manual;
- **regulación de temperatura de 50 a 270 °C** ;
- **indicador de línea** e **indicador de temperatura** ;
- Superficie de cocción ligeramente inclinada con gran orificio de drenaje y transportador a un recipiente especial hermético. ;
- **zona de cocción de 395 x 500 mm** ;
- pies ajustables;
- **2 años de garantía** .

Accesorios/Opciones :

- espátula estriada para Fry Top
- puerta del compartimiento
- tapa ovalada de teflón

marca CE
Hecho en Italia

CÓDIGO	DESCRIPCIÓN	PRECIO/ENTREGA
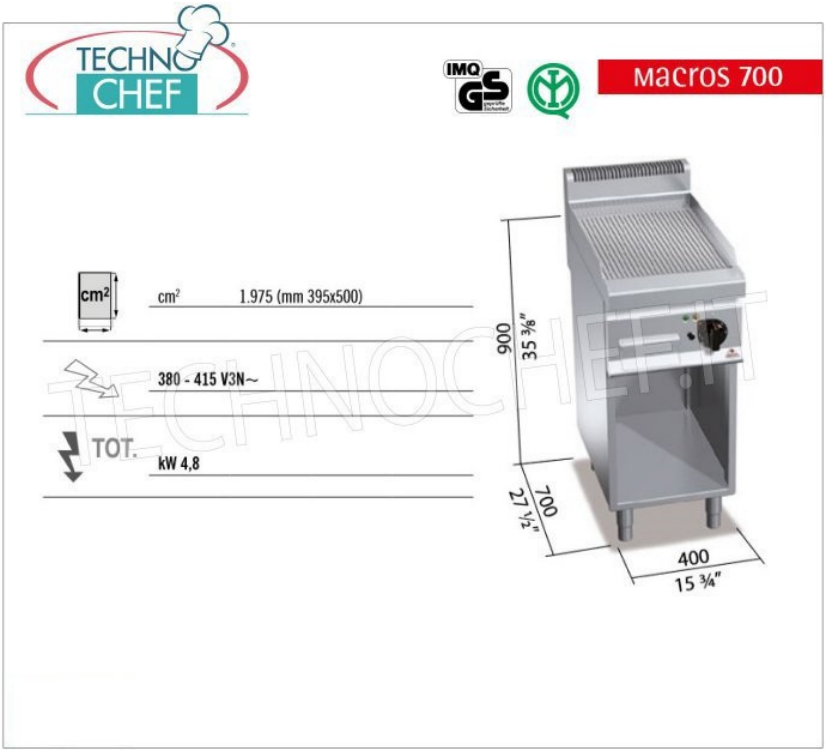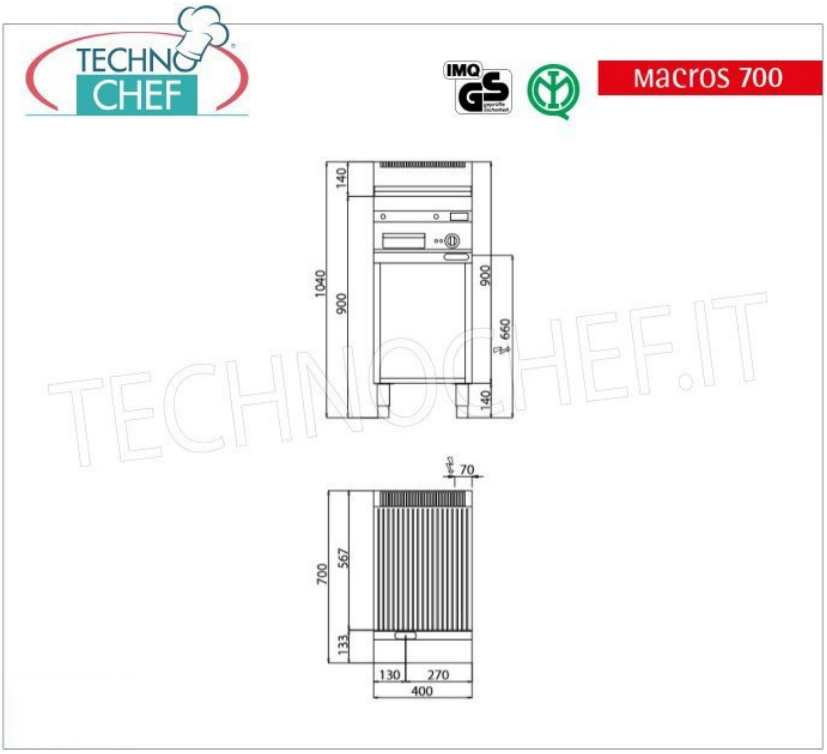
BS-E7FR4MP	PLANCHA ELÉCTRICA con PLANCHA ESTRIADA, BERTOS, Línea MACROS 700, Serie MULTIPAN ALIMENTADA, 1 módulo sobre MUEBLE ABIERTO con ZONA DE COCCIÓN 395x500 mm, V.400/3+N, 4,8 Kw, Peso 48 Kg, dim.400x700x900h.