TECNOSERVICE'21 srl
by Tinti Sergio
Via Carlo Pisacane, 134
61032 Fano (PU) Italy
P.IVA IT0200411413

Tel. +39 0721 805911
FAX +39 0721 809794
e-mail: staff@technochef.it
www.technochef.it
www.technochef.eu

Services and Technologies for professional catering since 1973

FICHA TÉCNICA

alimentación eléctrica	Trifase
Voltios	V 400/3 +N
frecuencia (Hz)	50
potencia (KW)	36,00
peso neto (Kg)	95
ancho (mm)	800
profundidad (mm)	900
altura (mm)	900

DESCRIPCIÓN PROFESIONAL

FREIDORA ELÉCTRICA MÓVIL, Línea MAXIMA 900, Serie TURBO, 2 DEPOSITOS INDEPENDIENTES de 22+22 lt , MANDOS ANALÓGICOS:

- **encimera** y **paneles frontales y laterales de acero inoxidable AISI 304 ;**
- **Elementos calefactores de acero inoxidable** Incoloy colocados directamente en el interior del tanque, plegables en posición vertical para facilitar las operaciones de limpieza;
- **dispositivo de seguridad** para cortar el suministro eléctrico con resistencias en posición vertical;
- **control de temperatura mediante termostato de 80 a 190 °C** con detección más precisa gracias a los sensores colocados en el interior del tanque;
- **indicador de línea** e **indicador de temperatura** ;
- **Tanques de acero inoxidable AISI 304** con grandes bordes redondeados y una amplia zona fría, debajo de las resistencias, para la sedimentación de residuos;
- la parte superior, de bordes redondeados, incorpora una superficie ligeramente inclinada para colocar los cestos que facilita el escurrido del aceite;
- **grifo de drenaje de bola** , ubicado en el interior del compartimento, controlado por manija con agarre atérmico, con bandeja recolectora de acero;
- **Garantía de 24 meses** .

Suministrado:

- 2 cestas únicas

marca CE
Hecho en Italia
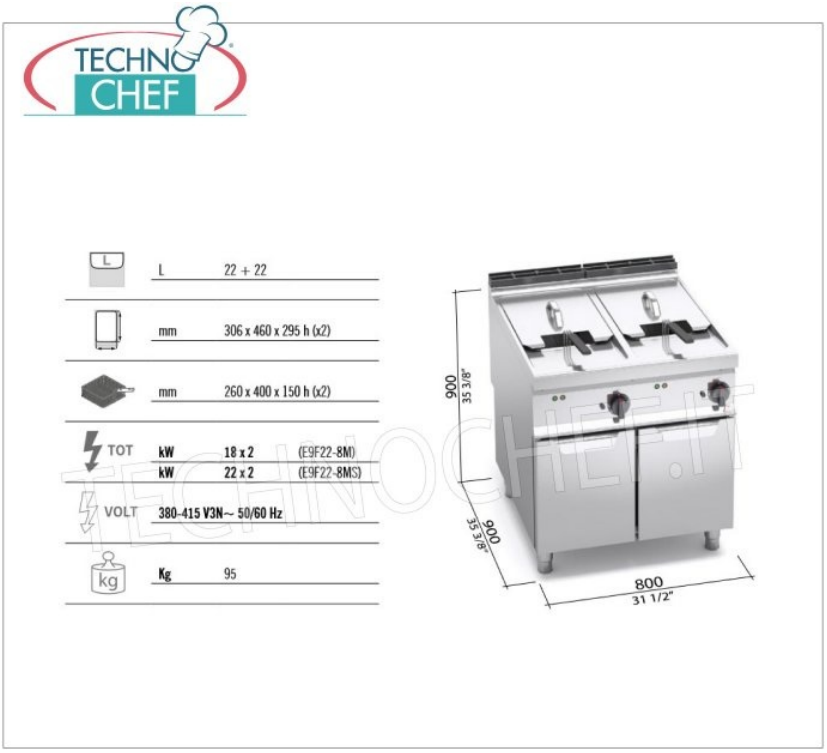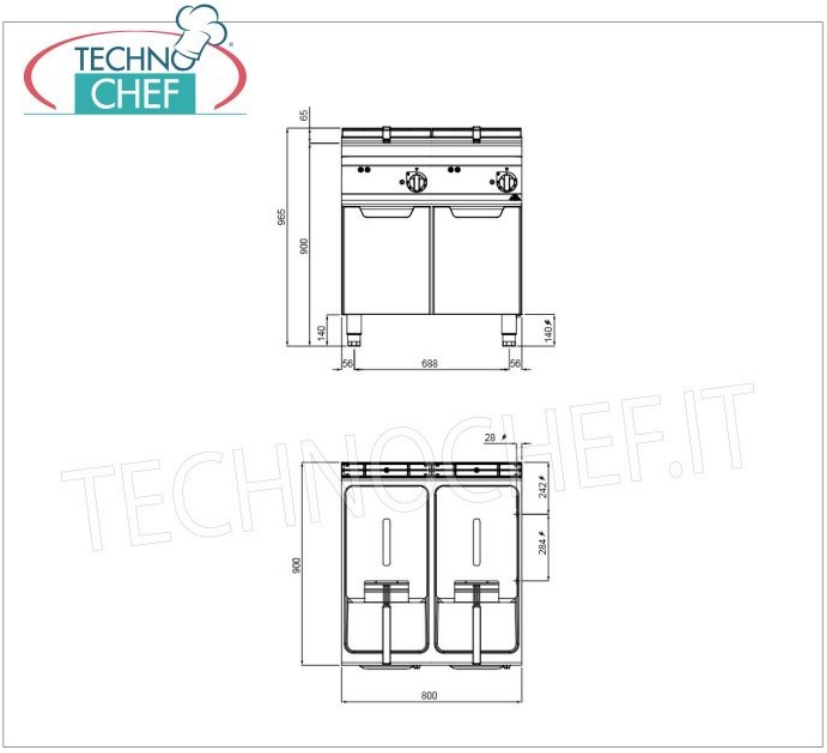
CÓDIGO	DESCRIPCIÓN	PRECIO/ENTREGA
BS-E9F22-8M	FREIDORA ELÉCTRICA sobre MÓVIL, BERTO'S, Línea MAXIMA 900, Serie TURBO, 2 DEPOSITOS INDEPENDIENTES de 22+22 litros, Mandos Analógicos, V.400/3+N, Kw.18+18, Peso 95 Kg, dim.mm.800x900x900h	**€ 3.271,86** *VAT excluido* **Envìo a calcular** **Entrega** de 15 a 25 días