TECNOSERVICE'21 srl
by Tinti Sergio
Via Carlo Pisacane, 134
61032 Fano (PU) Italy
P.IVA IT0200411413

Tel. +39 0721 805911
FAX +39 0721 809794
e-mail: staff@technochef.it
www.technochef.it
www.technochef.eu

Services and Technologies for professional catering since 1973

FICHA TÉCNICA

alimentación eléctrica	Monofase
Voltios	V 230/1
frecuencia (Hz)	50
potencia (KW)	0,01
Potencia térmica (Kw)	14,00
peso neto (Kg)	59
ancho (mm)	400
profundidad (mm)	900
altura (mm)	900

DESCRIPCIÓN PROFESIONAL

FREIDORA A GAS SOBRE MUEBLE, Línea MAXIMA 900, Serie FREIDORA A GAS INDIRECTA, 1 DEPÓSITO DE 18 lt , CALENTAMIENTO INDIRECTO, CONTROLES ANALÓGICOS:

.

- **encimera** y **paneles frontales y laterales en acero inoxidable AISI 304 ;**
- **tanque moldeado** con amplio perfil de zona fría para la recogida de residuos alimentarios y gran facilidad de limpieza gracias a la ausencia de tuberías y a la gran sección de desagüe de 1”;
- la parte superior, con bordes redondeados, incorpora una superficie ligeramente inclinada para apoyar las cestas, facilitando el drenaje del aceite;
- **dos quemadores de acero inoxidable** , colocados en el exterior del tanque, controlados por una electroválvula con **control de temperatura mediante un termostato eléctrico de alta precisión** ;
- **termostato de seguridad de reinicio manual** , sistema de seguridad **de llama piloto** y **termopar** ;
- grifo de vaciado de bola, situado en el interior del compartimento, controlado por una manija resistente al calor, con cubeta de recolección de acero;
- **encendido eléctrico** ;
- pies ajustables;
- **Garantía de 24 meses** .

Incluido:
- cesta individual

Marcado CE
Hecho en ITALIA
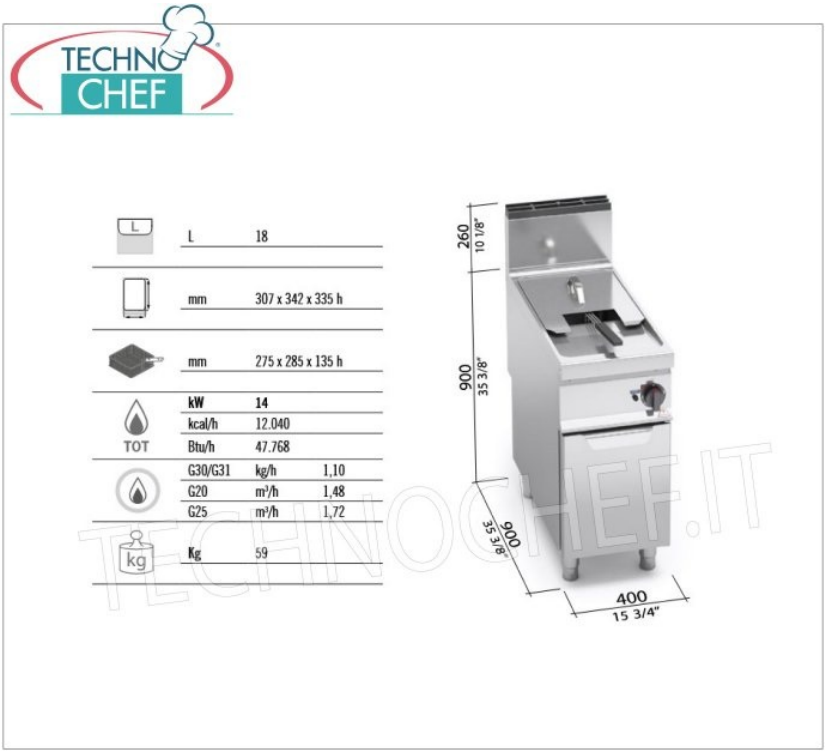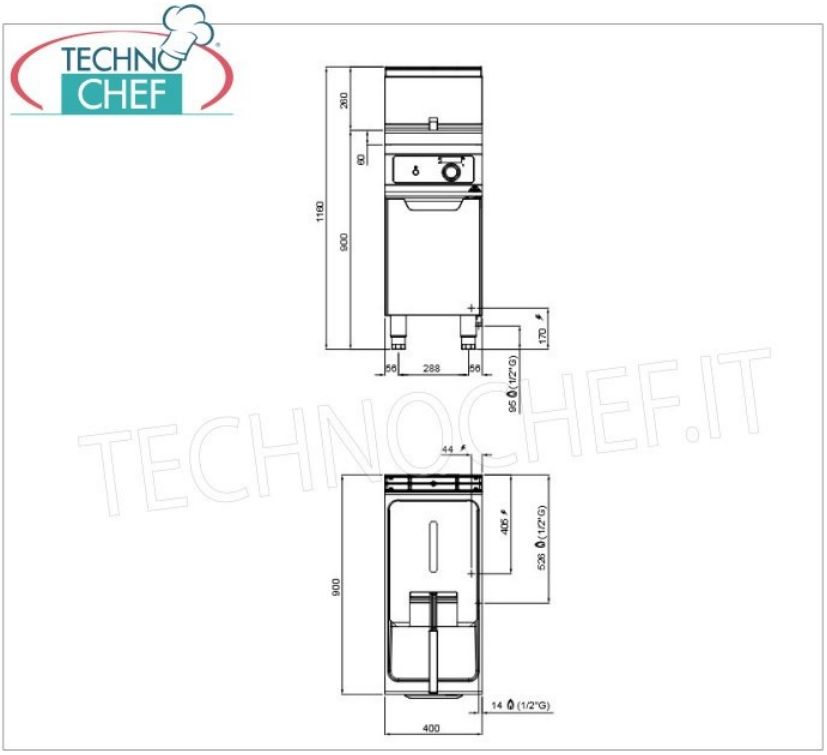
CÓDIGO	DESCRIPCIÓN	PRECIO/ENTREGA
BS-9GL18MI	FREIDORA A GAS SOBRE MUEBLE, BERTO'S, Línea MAXIMA 900, Serie FREIDORA A GAS INDIRECTA, 1 CUBA DE 18 lt, Mandos Analógicos, Calentamiento Indirecto, Potencia Térmica Kw.14.00, Peso 59 Kg, Dim.mm.400x900x900h	**€ 2.428,79** *VAT excluido* **Envìo a calcular** **Entrega** de 8 a 15 días