TECNOSERVICE'21 srl
by Tinti Sergio
Via Carlo Pisacane, 134
61032 Fano (PU) Italy
P.IVA IT0200411413

Tel. +39 0721 805911
FAX +39 0721 809794
e-mail: staff@technochef.it
www.technochef.it
www.technochef.eu

Services and Technologies for professional catering since 1973

FICHA TÉCNICA

alimentación eléctrica	Monofase
Voltios	V 230/1
frecuencia (Hz)	50
potencia (KW)	0,75
peso neto (Kg)	100
ancho (mm)	960
profundidad (mm)	780
altura (mm)	720

DESCRIPCIÓN PROFESIONAL

CORTADORA DE VOLANTE SEMIAUTOMÁTICA BERKEL mod. B116SA para USO PROFESIONAL, con HOJA de diámetro 370 mm , **disponible en los colores estándar rojo y negro:**

- **construcción de aluminio;**
- **diseñado para un uso muy intensivo** , capaz de satisfacer incluso la alta productividad típica del hipermercado **;**
- **volante de flores** ;
- **protector de rebanadas** , **placa colectora** , **placa superior deslizante de acero inoxidable** ;
- Sistema de ajuste centesimal del espesor de corte con precisión incremental;
- **Anillo protector de cuchilla de 360°** con accionamiento mecanizado;
- sistema de avance automático coordinado con la vela para garantizar cortes inmediatamente rectos y sin desperdicios;
- **sobreplaca deslizante de acero inoxidable** , fácilmente extraíble para su limpieza;
- **afilador incorporado** con accionamiento coordinado de las muelas;
- **diámetro de la hoja 370 mm** ;
- **capacidad de corte circular** : 260 mm;
- **capacidad de corte rectangular** : 290 x 260h mm;
- **espesor de corte** : 0 - 4 mm.

Accesorios/Opciones :
- pedestal

marca CE
Hecho en Italia

MODELOS DISPONIBLES		
VB-VOLANOB116SA/R	**Cortadora de fiambres semiautomática profesional de volante, color rojo, con diámetro de cuchilla mm 370, V.230/1, Kw.0,75, Peso 100 Kg, dim.mm.960x780x720h**	**€ 12.527,28** *VAT excluido* **Envìo a calcular** **Entrega** de 10 a 18 días
VB-VOLANOB116SA/N	**Cortadora de fiambres semiautomática profesional de volante, color rojo, con diámetro de cuchilla mm 370, V.230/1, Kw.0,75, Peso 100 Kg, dim.mm.960x780x720h**	**€ 12.527,28** *VAT excluido* **Envìo a calcular** **Entrega** de 10 a 18 días

FICHA TÉCNICA		
CÓDIGO/FOTO	DESCRIPCIÓN	PRECIO/ENTREGA
VB-PIEDISTALLOB116/R	**BERKEL - Soporte Rojo para Cortadora Volante B116/B116A/B116SA**	**€ 1.221,76** *VAT excluido* **Envìo a calcular** **Entrega** de 10 a 18 días
VB-PIEDISTALLOB116/N	**BERKEL - Soporte Negro para Cortadora Volante B116/B116A/B116SA**	**€ 1.221,76** *VAT excluido* **Envìo a calcular** **Entrega** de 10 a 18 días

TECHNO
CHEF
VAN BERKEL INTERNATIONAL
MILANO

TECHNO
CHEF
VAN BERKEL INTERNATIONAL
MILANO

TECHNO
CHEF
VAN BERKEL INTERNATIONAL
MILANO
Piedistallo
Optional

TECHNO
CHEF
VAN BERKEL INTERNATIONAL
MILANO
Piedistallo
Optional

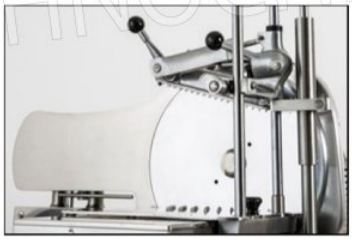

TECHNOCHEF.IT

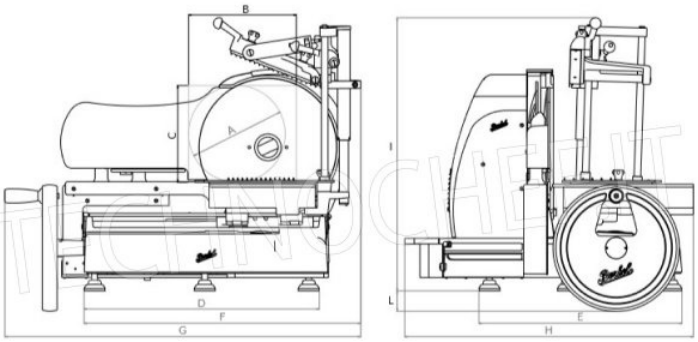

	A	B	C	D	E	F	G	H	I	L
	mm	mm	mm	mm	mm	mm	mm	mm	mm	mm
B116SA	260	290	260	590	550	755	960	780	720	55

TECHNOCHEF.IT