TECNOSERVICE'21 srl
by Tinti Sergio
Via Carlo Pisacane, 134
61032 Fano (PU) Italy
P.IVA IT0200411413

Tel. +39 0721 805911
FAX +39 0721 809794
e-mail: staff@technochef.it
www.technochef.it
www.technochef.eu

Services and Technologies for professional catering since 1973

FICHA TÉCNICA

peso neto (Kg)	52
ancho (mm)	805
profundidad (mm)	670
altura (mm)	700

DESCRIPCIÓN PROFESIONAL

TRIBUTE - CORTADORA DE VOLANTE MANUAL BERKEL, con HOJA de diámetro 300 mm, disponible en los colores estándar rojo y negro :

- el **Berkel Tribute,** una **reedición del histórico Berkel modelo B** (**"Indianina") de los años 20** , es un homenaje a la tradición y la elegancia, para quienes desean un uso intensivo en un diseño precioso **;**
- El **volante floreado** , las **decoraciones doradas** y el **diseño refinado** hacen de esta cortadora un homenaje a la tradición;
- **elaborado de forma artesanal** , apreciado por los amantes de la belleza, la buena mesa y todos aquellos que saben lo fundamental que es el corte para mantener y potenciar la calidad del producto;
- gracias a **una importante capacidad de corte** , es ideal para los amantes del gusto y los sabores reales, pero su elegancia lo hace perfecto para los amantes de la belleza;
- **placa colectora** y **detalles en acero inoxidable** ;
- **pies que se pueden montar** en dos configuraciones diferentes;
- sistema rápido de avance y retorno de la placa;
- **sacapuntas incorporado** ;
- **sistema de regulación del espesor de la loncha con avance decimal** ;
- sobreplato, bandeja para alimentos, plato colector y afilador fácilmente extraíbles para su limpieza;
- **protección de la hoja parcialmente extraíble** para garantizar la seguridad y la limpieza;
- **diámetro de la hoja 300 mm;**
- **capacidad de corte circular** : 210 mm;
- **capacidad de corte rectangular** : 270 x 210h mm;
- **espesor de corte** : 0 - 1,5 mm.

Accesorios/Opciones :

- pedestal.

marca CE
Hecho en Italia

MODELOS DISPONIBLES

VB-VOLANO TRIBUTE/R	**Cortadora manual de volante, marca BERKEL, color rojo, con diámetro de cuchilla 300 mm, peso 52 kg, dimensiones 805 x 670 x 700 mm**	**€ 5.933,69** *VAT excluido* **Envìo a calcular** **Entrega** de 10 a 18 días
VB-VOLANO TRIBUTE/N	**Cortadora manual de volante, marca BERKEL, color negro, con diámetro de cuchilla 300 mm, peso 52 kg, dimensiones 805 x 670 x 700 mm**	**€ 5.934,06** *VAT excluido* **Envìo a calcular** **Entrega** de 10 a 18 días

FICHA TÉCNICA

CÓDIGO/FOTO	DESCRIPCIÓN	PRECIO/ENTREGA
VB-PIEDISTALLOB3/B114/TRIBUTE-R	**BERKEL - Soporte rojo para cortadora de volante B3/TRIBUTE/B114**	**€ 1.221,76** *VAT excluido* **Envìo a calcular** **Entrega** de 10 a 18 días
VB-PIEDISTALLOB3/B114/TRIBUTE-N	**BERKEL - Soporte negro para cortadora de volante B3/TRIBUTE/B114**	**€ 1.221,76** *VAT excluido* **Envìo a calcular** **Entrega** de 10 a 18 días

TECHNO
CHEF
Berkel

TECHNO
CHEF
Berkel

TECHNO CHEF
Piedistallo
Optional

TECHNO CHEF
Piedistallo
Optional

TECHNOCHEF.IT

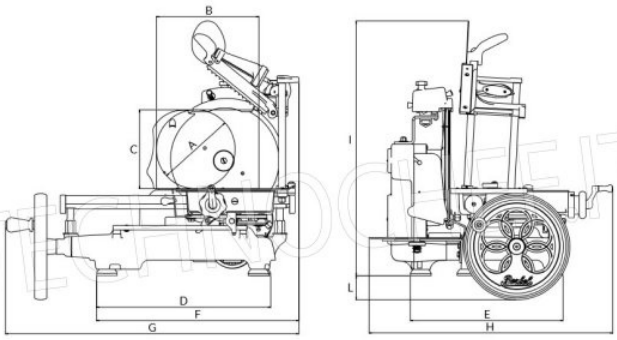

	A	B	C	D	E	F	G	H	I	L
	mm	mm	mm	mm	mm	mm	mm	mm	mm	mm
TRIBUTE	210	270	210	470	415	555	805	670	700	70

TECHNOCHEF.IT