TECNOSERVICE'21 srl
by Tinti Sergio
Via Carlo Pisacane, 134
61032 Fano (PU) Italy
P.IVA IT0200411413

Tel. +39 0721 805911
FAX +39 0721 809794
e-mail: staff@technochef.it
www.technochef.it
www.technochef.eu

Services and Technologies for professional catering since 1973

FICHA TÉCNICA

peso neto (Kg)	105
ancho (mm)	880
profundidad (mm)	600
altura (mm)	750

DESCRIPCIÓN PROFESIONAL

CORTADORA VOLANTE MANUAL BERKEL mod. L con HOJA de diámetro 350 mm :

- reproducción del **legendario modelo L;**
- respeta perfectamente el diseño histórico y las decoraciones doradas;
- **volante de flores** ;
- **construido en hierro fundido pintado con detalles en acero cromado** ;
- **hoja de acero cromado** ;
- **placa de identificación** de acero cromado que muestra el número de serie;
- introducción de las soluciones más avanzadas en términos de seguridad y funcionalidad;
- obra maestra de precisión y confiabilidad;
- **sacapuntas incorporado con cromo visible** ;
- **sistema de regulación del espesor de la loncha** : 0 - 4 mm;
- **diámetro de la hoja 350 mm.**

Accesorios/Opciones :
- pedestal

marca CE
Hecho en Italia

CÓDIGO	DESCRIPCIÓN	PRECIO/ENTREGA
VB-VOLANO L16	Cortadora manual de volante L16, marca BERKEL, color rojo, con diámetro de cuchilla 350 mm, peso 105 kg, dim.mm.885x600x750h	**€ 10.368,75** *VAT excluido* **Envìo a calcular** **Entrega** de 10 a 18 días

FICHA TÉCNICA		
CÓDIGO/FOTO	DESCRIPCIÓN	PRECIO/ENTREGA
VB-PIEDISTALLOP15/R	**BERKEL - P15 Soporte rojo para rebanadora de volante**	**€ 1.267,69** *VAT excluido* **Envìo a calcular** **Entrega** de 10 a 18 días

Piedistallo
Optional

TECHNOCHEF.IT

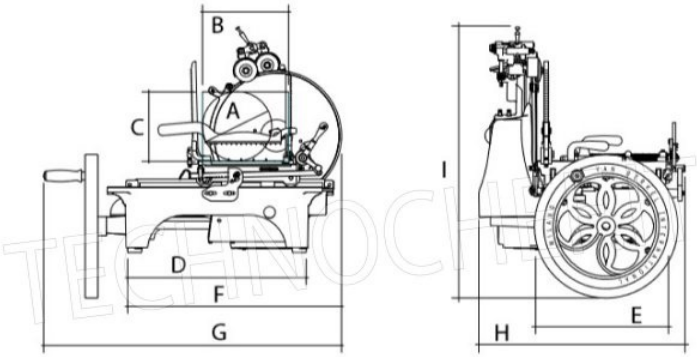

	A	B	C	D	E	F	G	H	I
	mm	mm	mm	mm	mm	mm	mm	mm	mm
L16	210	260	200	500	305	640	880	600	750