**TECNOSERVICE'21 srl**
by Tinti Sergio
Via Carlo Pisacane, 134
61032 Fano (PU) Italy
P.IVA IT0200411413

Tel. +39 0721 805911
FAX +39 0721 809794
e-mail: staff@technochef.it
**www.technochef.it**
**www.technochef.eu**

Services and Technologies for professional catering since 1973

## FICHA TÉCNICA

| | |
|---|---|
| **peso neto (Kg)** | 55 |
| **ancho (mm)** | 825 |
| **profundidad (mm)** | 670 |
| **altura (mm)** | 700 |

### DESCRIPCIÓN PROFESIONAL

**BERKEL - CORTADORA DE VOLANTE MANUAL mod. B114, con HOJA de diámetro 319 mm** , **disponible en los colores estándar rojo y negro :**

- **La cortadora de volante para charcutería B114** está también diseñada para **un uso intensivo** y es **adecuada para todo tipo de embutidos** , en particular para **jamones crudos y embutidos más valiosos** ;
- **volante floreado de serie** ;
- **construcción de aluminio** ;
- detalles **en acero inoxidable** y **cromados** ;
- **protector de rebanadas** , **placa colectora** , **placa superior deslizante de acero inoxidable;**
- pies que se pueden montar en dos configuraciones diferentes;
- sistema rápido de avance y retorno de la placa;
- **sacapuntas incorporado** ;
- **sistema de regulación del espesor de la loncha con avance decimal** ;
- protector de rebanadas, placa recolectora, placa superior deslizante y afilador fácilmente extraíbles para su limpieza;
- **Anillo de protección de la hoja de 360°** ;
- **diámetro de la hoja 319 mm** ;
- **capacidad de corte circular** : 215 mm;
- **capacidad de corte rectangular** : 280 x 215h mm;
- **espesor de corte** : 0 - 1,5 mm.

**Accesorios/Opciones** :
- pedestal

**marca CE**

**Hecho en Italia**

| MODELOS DISPONIBLES | | |
|---|---|---|
| **VB-VOLANOB114/R** | **Cortadora manual de volante, marca BERKEL, color rojo, con diámetro de cuchilla mm 319, peso 55 Kg, dimensiones mm. 825x670x700h** | **€ 6.537,27**<br>*VAT excluido*<br>**Envìo a calcular**<br><br>**Entrega** de 10 a 18 días |
| **VB-VOLANOB114/N** | **Cortadora manual de volante, marca BERKEL, color negro, con diámetro de cuchilla 319 mm, peso 55 kg, dimensiones 825 x 670 x 700 mm** | **€ 6.537,27**<br>*VAT excluido*<br>**Envìo a calcular**<br><br>**Entrega** de 10 a 18 días |

| FICHA TÉCNICA | | |
|---|---|---|
| CÓDIGO/FOTO | DESCRIPCIÓN | PRECIO/ENTREGA |
| **VB-PIEDISTALLOB3/B114/TRIBUTE-R** | **BERKEL - Soporte rojo para cortadora de volante B3/TRIBUTE/B114** | **€ 1.221,76**<br>*VAT excluido*<br>**Envìo a calcular**<br><br>**Entrega** de 10 a 18 días |
| **VB-PIEDISTALLOB3/B114/TRIBUTE-N** | **BERKEL - Soporte negro para cortadora de volante B3/TRIBUTE/B114** | **€ 1.221,76**<br>*VAT excluido*<br>**Envìo a calcular**<br><br>**Entrega** de 10 a 18 días |

TECHNO
CHEF
VAN BERKEL INTERNATIONAL
MILANO

TECHNO
CHEF
VAN BERKEL INTERNATIONAL
MILANO

TECHNO CHEF
VAN BERKEL INTERNATIONAL
MILANO
Piedistallo
Optional
TECHNOCHEF.IT

TECHNO CHEF
VAN BERKEL INTERNATIONAL
MILANO
Piedistallo
Optional
TECHNOCHEF.IT

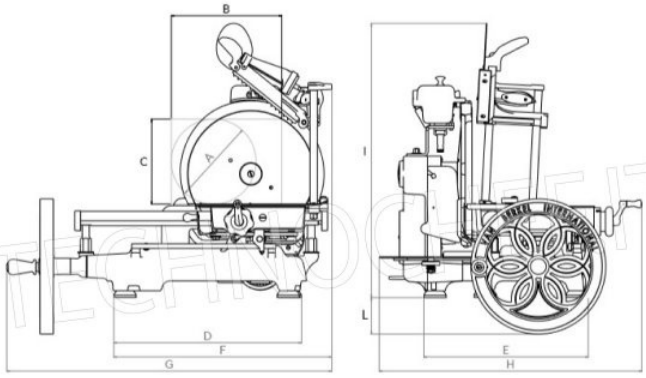


| | A | B | C | D | E | F | G | H | I |
|---|---|---|---|---|---|---|---|---|---|
| | mm | mm | mm | mm | mm | mm | mm | mm | mm |
| **B2** | 160 | 190 | 150 | 395 | 265 | 465 | 680 | 530 | 540 |

TECHNOCHEF.IT