TECNOSERVICE'21 srl
by Tinti Sergio
Via Carlo Pisacane, 134
61032 Fano (PU) Italy
P.IVA IT0200411413

Tel. +39 0721 805911
FAX +39 0721 809794
e-mail: staff@technochef.it
www.technochef.it
www.technochef.eu

Services and Technologies for professional catering since 1973

DESCRIPCIÓN PROFESIONAL

ASPIRADORES DE CARBÓN ACTIVADO y DESODORIZADORES con PREFILTROS ELECTROSTÁTICOS, DE BOLSILLO y SINTÉTICOS, GAMA COMPLETA en versión TRIFÁSICA, con caudal máx. de 3.000 a 12.000 m3/cu/h:

- **unidades de desodorización y filtración de aire** con **ventilador centrífugo de doble aspiración en versión con correas y poleas** ;
- **Prefiltro de aire** gravimétrico al 85% tipo EU3;
- **filtro de bolsillo** tipo EU9 95% gravimétrico;
- **cilindros con carbón vegetal activado** en cilindros pequeños tipo 207/C;
- **filtro electrostático** de alta intensidad con protección de termostato;
- **marco de perfil de aluminio** ;
- **doble revestimiento interior de chapa galvanizada** y **exterior de acero inoxidable** ;
- panel doble;
- Construcción de 3 piezas para Mods: CCE 175 (1150+600+650 mm), CCE 190 / 1120 (1200+600+800 mm).

Accesorios/Opciones:
- filtro de carbón de repuesto, diam.mm 160x400
- bolsa de carbón de repuesto, peso 25 Kg.

NB : bajo pedido, la centralita está disponible en la **versión de 2 velocidades** con un recargo del 10 %

marca CE
Hecho en Italia

MODELOS DISPONIBLES

TCF475-007100

UNIDAD DE CONTROL DE DESODORIZACIÓN con 9 CILINDROS de carbón activado vegetal, prefiltros electrostáticos, de bolsa y sintéticos, caudal máximo 3000 m/cu/h, 1750 rpm, V.400/3, Kw.1.5, Peso 160 Kg, dim.mm.2300x670x670h

€ 4.405,16
VAT excluido
Envìo a calcular

Entrega de 8 a 15 días

AIF-TCF475-007200

UNIDAD DE CONTROL DE DESODORIZACIÓN con

	14 CILINDROS de carbón activo vegetal, prefiltros electrostáticos, de bolsa y sintéticos, caudal máximo 4500 m/cu/h, 1280 rpm, V.400/3, Kw.2.2, Peso 210 Kg, dim.mm.2300x980x750h	**€ 5.620,54** *VAT excluido* **Envìo a calcular** **Entrega** de 8 a 15 días
TCF475-007300 	**UNIDAD DE CONTROL DE DESODORIZACIÓN con 18 CILINDROS de carbón activado vegetal, prefiltros electrostáticos, de bolsa y sintéticos, caudal máximo 6000 m/cu/h, 1250 rpm, V.400/3, Kw.3,00, Peso 300 Kg, dim.mm.2400x1280x800h**	**€ 6.884,89** *VAT excluido* **Envìo a calcular** **Entrega** de 8 a 15 días
TCF475-007400 	**UNIDAD DE CONTROL DE DESODORIZACIÓN con 23 CILINDROS de carbón activado vegetal, prefiltros electrostáticos, de bolsa y sintéticos, caudal máximo 7500 m/cu/h, 1150 rpm, V.400/3, Kw.3,00, Peso 350 Kg, dim.mm.2700x1590x800h**	**€ 8.156,84** *VAT excluido* **Envìo a calcular** **Entrega** de 8 a 15 días
TCF475-007500 	**UNIDAD DE CONTROL DE DESODORIZACIÓN con 28 CILINDROS de carbón activo vegetal, prefiltros electrostáticos, de bolsa y sintéticos, caudal máximo 9000 m/cu/h, 950 rpm, V.400/3, Kw.4,00, Peso 390 Kg, dim.mm.2900x1280x980h**	**€ 11.377,58** *VAT excluido* **Envìo a calcular** **Entrega** de 8 a 15 días
TCF475-007600 	**UNIDAD DE CONTROL DE DESODORIZACIÓN con 36 CILINDROS de carbón activado vegetal, prefiltros electrostáticos, de bolsa y sintéticos, caudal máximo 12000 m/cu/h, 1000 rpm, V.400/3, Kw.5, Peso 450 Kg, dim.mm.2900x1280x1280h**	**€ 13.536,35** *VAT excluido* **Envìo a calcular** **Entrega** de 8 a 15 días

FICHA TÉCNICA

CÓDIGO/FOTO	DESCRIPCIÓN	PRECIO/ENTREGA
AIF-FCA16 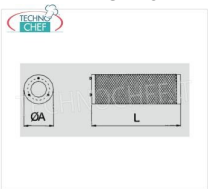	**Filtro de carbón**	**€ 62,15** *VAT excluido* **Envìo a calcular** **Entrega** d 4 a 9 días
AIF-SCA25 	**Saco de carbón**	**€ 108,02** *VAT excluido* **Envìo a calcular** **Entrega** d 4 a 9 días

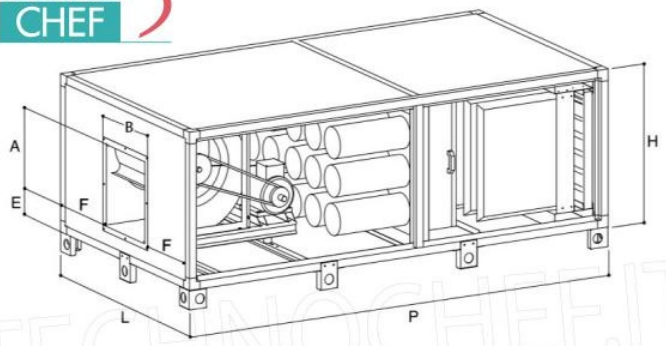

Modello/ Model	N° Cil./ N. Cyl.	kW	m^3/h	HST H_2O	rpm	db (A)	L mm	P mm	H mm	A mm	B mm	E mm	F mm	Kg
CCE 130 A	9	1,5	3000	20	1600	70	670	2300	670	300	340	258	165	160
CCE 130 B	9	1,5	3000	30	1750	72	670	2300	670	300	340	258	165	160
CCE 145 A	14	2,2	4500	20	1180	72	980	2300	750	355	324	298	328	210
CCE 145 B	14	2,2	4500	30	1280	74	980	2300	750	355	324	298	328	210
CCE 160 A	18	2,2	6000	20	1100	72	1280	2400	800	414	384	134	448	300
CCE 160 B	18	3	6000	30	1250	74	1280	2400	800	414	384	134	448	300
CCE 175 A*	23	3	7500	20	1080	72	1590	2700	800	414	384	134	603	350
CCE 175 B*	23	3	7500	30	1150	74	1590	2700	800	414	384	134	603	350
CCE 190 A**	28	3	9000	20	850	75	1280	2900	980	492	436	152	422	390
CCE 190 B**	28	4	9000	30	950	76	1280	2900	980	492	436	152	422	390
CCE 1120 A**	36	4	12000	20	900	75	1280	2900	1280	492	570	152	355	450
CCE 1120 B**	36	5,5	12000	30	1000	76	1280	2900	1280	492	570	152	355	450
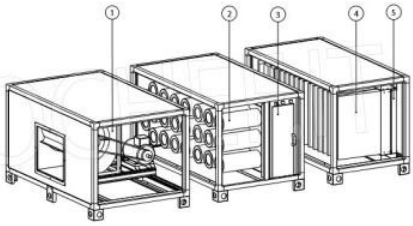
Ventilatore a trasmissione Belt driven fan	1
Filtro a carbone attivo Activated carbon filter	2
Filtro elettrostatico Electrostatic filter	3
Filtro a tasche Bag filter	4
Filtro pieghettato Pleated filter	5