TECNOSERVICE'21 srl
by Tinti Sergio
Via Carlo Pisacane, 134
61032 Fano (PU) Italy
P.IVA IT0200411413

Tel. +39 0721 805911
FAX +39 0721 809794
e-mail: staff@technochef.it
www.technochef.it
www.technochef.eu

Services and Technologies for professional catering since 1973

DESCRIPCIÓN PROFESIONAL

UNIDADES DE CONTROL DE EXTRACCIÓN y DESODORIZACIÓN con PREFILTROS DE CARBÓN ACTIVADO y SINTÉTICO, GAMA COMPLETA en versión MONOFÁSICA, con caudal máximo de 1.500 a 4.000 m/cu/h :

.

- **Unidades de desodorización y filtración de aire** equipadas con **ventilador centrífugo de acoplamiento directo, doble aspiración** con rotor externo;
- **Prefiltro de aire gravimétrico al 85% tipo EU3 con carbón activado vegetal** en cilindros tipo 207/C;
- **marco de perfil de aluminio** ;
- **Doble panelado en chapa galvanizada en el interior** y **acero inoxidable en el exterior** .

Accesorios/Opciones:

- Filtro de carbón de repuesto, diámetro 160x400 mm
- Bolsa de recambio para carbón, peso 25 kg.

Marcado CE
Hecho en Italia

MODELOS DISPONIBLES

TCF475-002100

UNIDAD DE CONTROL de Aspiración, Filtrado y DESODORIZACIÓN con 5 CILINDROS de carbón activo vegetal y 2 prefiltros sintéticos, caudal máximo 1500 m/cu/h, 1400 rpm, V.230/1, Kw.0.53, Peso 100 Kg, dim.mm.960x670x440h

€ 1.220,55
VAT excluido
Envìo a calcular

Entrega de 8 a 15 días

TCF475-002200

UNIDAD DE CONTROL de Aspiración, Filtrado y DESODORIZACIÓN con 9 CILINDROS de carbón activo vegetal y 2 prefiltros sintéticos, caudal máximo 3000 m/cu/h, 1400 rpm, V.230/1, Kw.0.55, Peso 115 Kg, dim.mm.1200x670x750h

€ 1.671,53
VAT excluido
Envìo a calcular

Entrega de 8 a 15 días

TCF475-002300

UNIDAD DE CONTROL de Aspiración, Filtrado y DESODORIZACIÓN con 14 CILINDROS de carbón

€ 2.384,03

	activo vegetal y 2 prefiltros sintéticos, caudal máximo 4000 m/cu/h, 900 rpm, V.230/1, Kw.0.6, Peso 130 Kg, dim.mm.1280x980x750h	*VAT excluido* **Envìo a calcular** **Entrega** de 8 a 15 días

FICHA TÉCNICA

CÓDIGO/FOTO	DESCRIPCIÓN	PRECIO/ENTREGA
AIF-FCA16 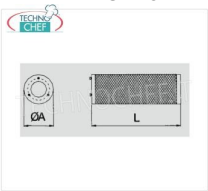	**Filtro de carbón**	**€ 62,15** *VAT excluido* **Envìo a calcular** **Entrega** d 4 a 9 días
AIF-SCA25 	**Saco de carbón**	**€ 108,02** *VAT excluido* **Envìo a calcular** **Entrega** d 4 a 9 días

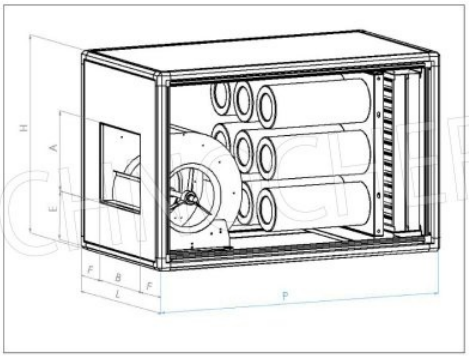

Modello / Model	N°Cil. / N. Cyl.	m³/h	HST H_2O	dB (A)	kW	rpm	L mm	P mm	H mm	A mm	B mm	E mm	F mm	Kg	Regolatore
MECL5	5	1500	10	32	0,53	1400	670	960	440	260	300	90	190	100	MREM10A
MECL9	9	3000	10	41	0,55	1400	670	1200	750	300	340	180	165	115	MRCS250
MECL14	14	4000	20	48	0,60	900	980	1280	750	300	340	236	290	130	MRCS250