TECNOSERVICE'21 srl
by Tinti Sergio
Via Carlo Pisacane, 134
61032 Fano (PU) Italy
P.IVA IT0200411413

Tel. +39 0721 805911
FAX +39 0721 809794
e-mail: staff@technochef.it
www.technochef.it
www.technochef.eu

Services and Technologies for professional catering since 1973

DESCRIPCIÓN PROFESIONAL

GRUPOS DE FILTRADO y DESODORIZACIÓN con CARBÓN ACTIVADO, GAMA COMPLETA de 5 y 9 cilindros:

- **Grupo de filtración y desodorización** fabricado en **acero inoxidable AISI 304** , con **paneles perforados** para **la salida de la zona filtrada y desodorizada** ;
- **n.1 prefiltro en microfibras de vidrio** tipo AB85 características técnicas Clase EU7 Especificaciones reglamentarias europeas ASHRAE52-76-ATM Eficiencia ATM 87,5% **autoextinguible** según clase F1 DIN 53438 con clasificación de autoextinguibilidad 4/5 EU3 para temperatura máxima de paso de aire +100°C;
- **n.5 cilindros de carbón activado** , diámetro mm.160x400 (Mod.AIF-ECO5);
- **n.9 cilindros de carbón activado** , diam.mm.160x400 (Mod.AIF-ECO9).

Accesorios/Opciones :

- Filtros sintéticos de recambio fabricados con microfibras de vidrio tipo AB85 Características técnicas Clase EU7 Especificaciones reglamentarias europeas ASHRAE52-76-ATM Eficiencia ATM 87,5% Autoextinguible según clase F1 DIN 53438 con clasificación de autoextinguibilidad 4/5 EU3 para temperatura máxima de paso de aire +100°C
- Filtro de carbón de repuesto, diámetro 160x400 mm
- Bolsa de recambio para carbón, peso 25 kg.

Marcado CE
Hecho en Italia

MODELOS DISPONIBLES

TCF475-001100

Grupo de Filtrado y Desodorización compuesto por 1 prefiltro de microfibra de vidrio autoextinguible y 5 cilindros de Carbón Activado, caudal máximo 1500 m3/h, Peso 50 Kg, dim.mm.700x400x700h

€ 888,02
VAT excluido
Envìo a calcular

Entrega de 8 a 15 días

TCF475-001200

Grupo de Filtrado y Desodorización compuesto por n.1 prefiltro de microfibra de vidrio autoextinguible y n.9 cilindros de carbón activado, caudal máximo 3000 m3/cu/hora, Peso 78 Kg, dim.mm.700x700x700h

€ 1.102,16
VAT excluido
Envìo a calcular

Entrega de 8 a 15 días

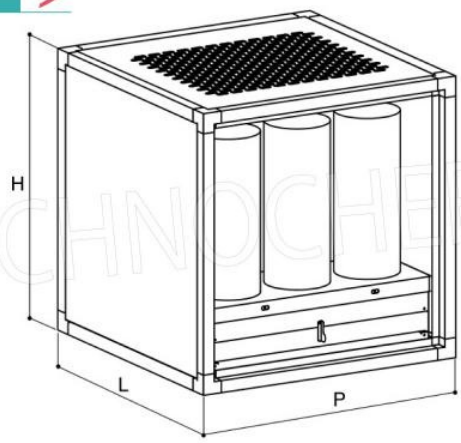

Mod.	N°Cil./ N. Cyl.	m^3/h	HST	P mm	L mm	H mm	Peso/ Weight Kg
ECO 5	5	1500	10	700	400	700	50
ECO 9	9	3000	10	700	700	700	78

TECHNOCHEF.IT