TECNOSERVICE'21 srl
by Tinti Sergio
Via Carlo Pisacane, 134
61032 Fano (PU) Italy
P.IVA IT0200411413

Tel. +39 0721 805911
FAX +39 0721 809794
e-mail: staff@technochef.it
www.technochef.it
www.technochef.eu

Services and Technologies for professional catering since 1973

DESCRIPCIÓN PROFESIONAL

VENTILADORES CENTRÍFUGOS DE ACOPLAMIENTO DIRECTO DE DOBLE ASPIRACIÓN para CAJAS DE ASPIRACIÓN GAMA COMPLETA con caudales de 1500 a 10.000 metros/metros cúbicos/hora :

- **ventiladores centrífugos de doble aspiración** con **motor directamente acoplado al rodete** (álabes delanteros);
- **motor monofásico con condensador permanente insertado** , **de 4 o 6 polos** , o **trifásico** ;
- ventilador de tornillo en **chapa galvanizada** ;
- temperatura ambiente de trabajo de -20°C a +40°C;
- motor normalmente montado sobre casquillos autoalineantes con reserva de lubricante;
- aislamiento clase B.

marca CE
Hecho en Italia

MODELOS DISPONIBLES

AIF-DSDM10/8-4	**Ventilador centrífugo de doble aspiración con motor acoplado directamente al rodete de palas hacia adelante, para instalación en caja extractora, 1 VELOCIDAD, 4 polos, 1260 RPM, caudal máx. 2800 m3/h, V.230/1, Kw.0.55, dim.mm.429x265x444h**	**€ 278,04** *VAT excluido* **Envìo a calcular** **Entrega** de 8 a 15 días
AIF-DSDM9/9-4	**Ventilador centrífugo de doble aspiración con motor acoplado directamente al rodete de palas hacia adelante, para instalación en caja extractora, 1 VELOCIDAD, 4 polos, 1300 RPM, caudal máx. 2500 m3/h, V.230/1, Kw.0.42, dim.mm.378x298x390h**	**€ 283,47** *VAT excluido* **Envìo a calcular** **Entrega** de 8 a 15 días
AIF-DSDM9/7-4	**Ventilador centrífugo de doble aspiración con motor acoplado directamente al rodete de palas hacia delante, para instalación en caja extractora, 1 VELOCIDAD, 4 polos, 1400 RPM, caudal máx. 1800 m3/h, V.230/1, Kw.0.42, dim.mm.378x232x3900h**	**€ 295,54** *VAT excluido* **Envìo a calcular** **Entrega** de 8 a 15 días

AIF-DSDM9/7-6	**Ventilador centrífugo de doble aspiración con motor acoplado directamente al rodete de palas hacia delante, para instalación en caja extractora, 1 VELOCIDAD, 6 polos, 970 RPM, caudal máx. 1500 m3/h, V.230/1, Kw.0,25, dim.mm.378x232x390h**	**€ 297,26** *VAT excluido* **Envìo a calcular** **Entrega** de 8 a 15 días
AIF-DSDM9/9-6	**Ventilador centrífugo de doble aspiración con motor acoplado directamente al rodete de palas hacia delante, para instalación en caja extractora, 1 VELOCIDAD, 6 polos, 940 RPM, caudal máx. 2200 m3/h, V.230/1, Kw.0,25, dim.mm.378x298x390h**	**€ 302,43** *VAT excluido* **Envìo a calcular** **Entrega** de 8 a 15 días
AIF-DSDM10/10-4	**Ventilador centrífugo de doble aspiración con motor acoplado directamente al rodete de palas hacia adelante, para instalación en caja extractora, 1 VELOCIDAD, 4 polos, 1200 RPM, caudal máx. 2900 m3/h, V.230/1, Kw.0,55, dim.mm.429x331x444h**	**€ 316,47** *VAT excluido* **Envìo a calcular** **Entrega** de 8 a 15 días
AIF-DSDM10/8-6	**Ventilador centrífugo de doble aspiración con motor acoplado directamente al rodete de palas hacia delante, para instalación en caja extractora, 1 VELOCIDAD, 6 polos, 880 RPM, caudal máx. 2300 m3/h, V.230/1, Kw.0,25, dim.mm.429x265x444h**	**€ 342,82** *VAT excluido* **Envìo a calcular** **Entrega** de 8 a 15 días
AIF-DSDM12/12-6/A-M	**Ventilador centrífugo de doble aspiración con motor acoplado directamente al rodete de palas hacia adelante, para instalación en caja extractora, 1 VELOCIDAD, 6 polos, 940 RPM, caudal máx. 4000 m³/h, V.230/1, Kw.57, dim.mm.497x395x522h**	**€ 433,21** *VAT excluido* **Envìo a calcular** **Entrega** de 8 a 15 días
AIF-DSDM12/12-6/B-M	**Ventilador centrífugo de doble aspiración con motor acoplado directamente al rodete de palas hacia adelante, para instalación en caja extractora, 1 VELOCIDAD, 6 polos, 940 RPM, caudal máx. 4600 m³/h, V.230/1, Kw.0,736, dim.mm.497x395x522h**	**€ 453,89** *VAT excluido* **Envìo a calcular** **Entrega** de 8 a 15 días
AIF-DSDM12/12-6-T	**Ventilador centrífugo de doble aspiración con motor acoplado directamente al rodete de palas hacia delante, para instalación en caja extractora, 1 VELOCIDAD, 6 polos, 890 RPM, caudal máx. 6000 m3/h, V.400/3, Kw.1.1, dim.mm.497x395x522h**	**€ 496,99** *VAT excluido* **Envìo a calcular** **Entrega** de 8 a 15 días
AIF-DSDM15/15-6-T	**Ventilador centrífugo de doble aspiración con motor acoplado directamente al rodete de palas hacia adelante, para instalación en caja extractora, 1 VELOCIDAD, 6 polos, 920 RPM, caudal máx. 10000 m³/h, V.400/3, Kw.2.2, dim.mm.579x474x616h**	**€ 718,65** *VAT excluido* **Envìo a calcular** **Entrega** de 8 a 15 días

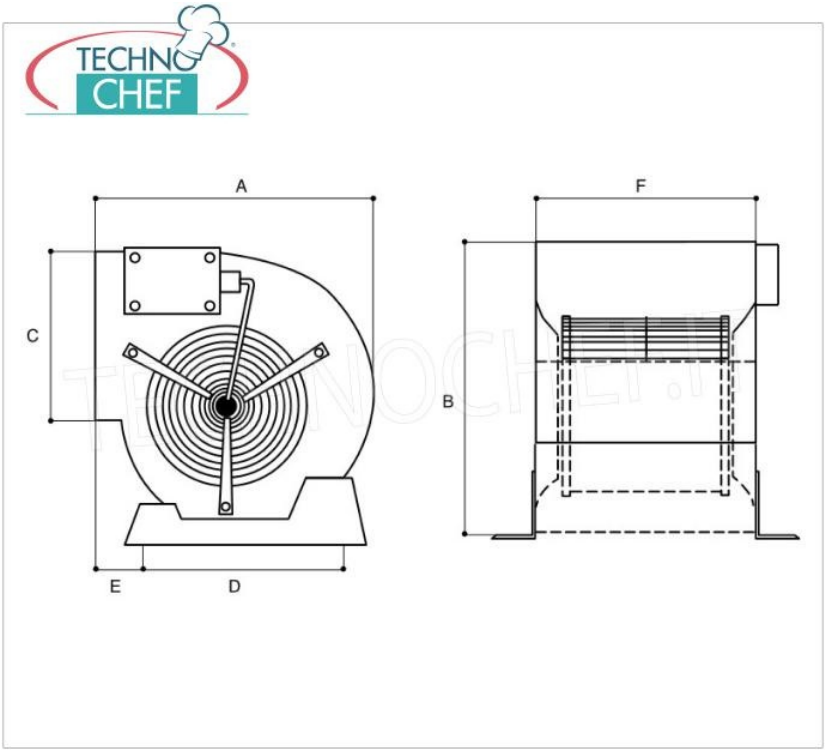
A
F
C
B
E
D