TECNOSERVICE'21 srl
by Tinti Sergio
Via Carlo Pisacane, 134
61032 Fano (PU) Italy
P.IVA IT0200411413

Tel. +39 0721 805911
FAX +39 0721 809794
e-mail: staff@technochef.it
www.technochef.it
www.technochef.eu

Services and Technologies for professional catering since 1973

FICHA TÉCNICA

peso neto (Kg)	23
ancho (mm)	200
profundidad (mm)	450
altura (mm)	440

DESCRIPCIÓN PROFESIONAL

Mod.OS-TAG96 - CORTADOR DE TIRA ELÉCTRICO de 30 CUCHILLAS, para un CORTE de 6 mm:

- **fabricado en aluminio anodizado** ;
- **grupo de cuchillas de acero inoxidable** ;
- **equipado con 30 hojas con una distancia entre cada hoja de 6 mm** ;
- espesor **máximo del producto a introducir 20 mm** ;
- velocidad de avance del producto 20 mm por segundo;
- **peines cubrecuchillas** para acompañar el corte de carne;
- es posible utilizar esta máquina también para **cortar en tiras jamón, queso, verduras, etc** .;
- **motor completamente hermético** con **sistema de refrigeración por flujo de aire forzado** ;
- reductor de engranajes en baño de aceite;
- posibilidad de trabajar durante varias horas consecutivas **sin calentar la unidad de corte y sin emitir ningún ruido** ;
- el potente motorreductor permanece estable en el banco de trabajo y no requiere ninguna atención;
- Disponible en versión **MONOFÁSICA** o **TRIFÁSICA** .

marca CE
Hecho en Italia

MODELOS DISPONIBLES

OS-TAG96/M	**CORTADORA DE TIRAS ELÉCTRICA con 30 cuchillas, para corte de 6 mm, V.230/1, Kw.0,4, Peso 23 Kg, dim.mm.200x450x440h**	**€ 1.949,34** *VAT excluido* **Envìo a calcular** **Entrega** d 4 a 9 días

OS-TAG96/T	**CORTADORA DE TIRAS ELÉCTRICA con 30 cuchillas, para corte de 6 mm, V.400/3, Kw.0,5, Peso 23 Kg, dim.mm.200x450x440h**	**€ 1.949,34** *VAT excluido* **Envìo a calcular** **Entrega** d 4 a 9 días

FICHA TÉCNICA
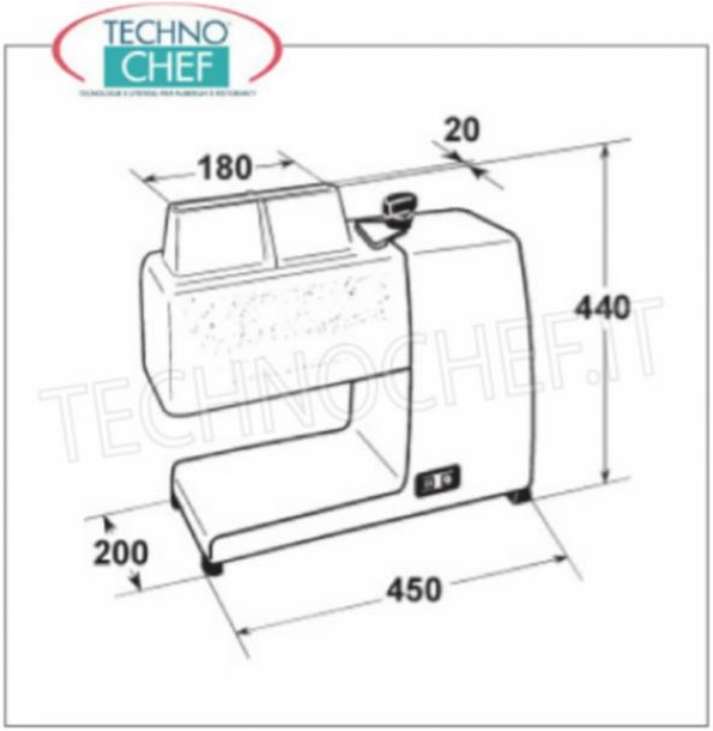
CÓDIGO/FOTO	DESCRIPCIÓN	PRECIO/ENTREGA
OS-OPT68	**Cubrecuchillas de aluminio**	**€ 106,80** *VAT excluido* **Envìo a calcular** **Entrega** d 4 a 9 días
OS-OPT84	**--- Unidad de cuchillas para ablandar carne**	**€ 788,47** *VAT excluido* **Envìo a calcular** **Entrega** d 4 a 9 días