**TECNOSERVICE'21 srl**
by Tinti Sergio
Via Carlo Pisacane, 134
61032 Fano (PU) Italy
P.IVA IT0200411413

Tel. +39 0721 805911
FAX +39 0721 809794
e-mail: staff@technochef.it
**www.technochef.it**
**www.technochef.eu**

Services and Technologies for professional catering since 1973

## FICHA TÉCNICA

| | |
|---|---|
| **peso neto (Kg)** | 23 |
| **ancho (mm)** | 200 |
| **profundidad (mm)** | 450 |
| **altura (mm)** | 440 |

### DESCRIPCIÓN PROFESIONAL

**Mod.OS-TAG98 - CORTADORA DE TIRAS ELÉCTRICA con 22 CUCHILLAS, para un CORTE de 8 mm:**

- **fabricado en aluminio anodizado** ;
- **grupo de cuchillas de acero inoxidable** ;
- **equipado con 22 cuchillas con una distancia entre cada cuchilla de 8 mm;**
- **s espesor máximo del producto a introducir 20 mm** ;
- velocidad de alimentación del producto 20 mm por segundo;
- **Peines cubre cuchillas** para acompañar el corte de la carne;
- Esta máquina también se puede utilizar para **cortar jamón, queso, verduras, etc. en tiras** ;
- **Motor totalmente hermético** con **sistema de enfriamiento de flujo de aire forzado** ;
- reductor de engranajes con baño de aceite;
- posibilidad de trabajar durante varias horas consecutivas **sin calentar el grupo de corte y sin emitir ningún ruido** ;
- El potente grupo motorreductor permanece estable en el banco de trabajo y no requiere ninguna atención;
- Disponible en versión **MONOFÁSICA** o **TRIFÁSICA** .

**Marcado CE**
**Hecho en Italia**

## MODELOS DISPONIBLES

| | | |
|---|---|---|
| **OS-TAG98/M** | **CORTADORA DE TIRAS ELÉCTRICA con 22 cuchillas, para un corte de 8 mm, V.230/1, Kw.0,4, Peso 23 Kg, dim.mm.200x450x440h** | **€ 1.949,34**<br>*VAT excluido*<br>**Envìo a calcular**<br><br>**Entrega** d 4 a 9 días |

| | | |
|---|---|---|
| **OS-TAG98/T** | **CORTADORA DE TIRAS ELÉCTRICA con 22 cuchillas, para un corte de 8 mm, V.400/3, Kw.0,5, Peso 23 Kg, dim.mm.200x450x440h** | **€ 1.949,34** *VAT excluido* **Envìo a calcular** **Entrega** d 4 a 9 días |

**FICHA TÉCNICA**
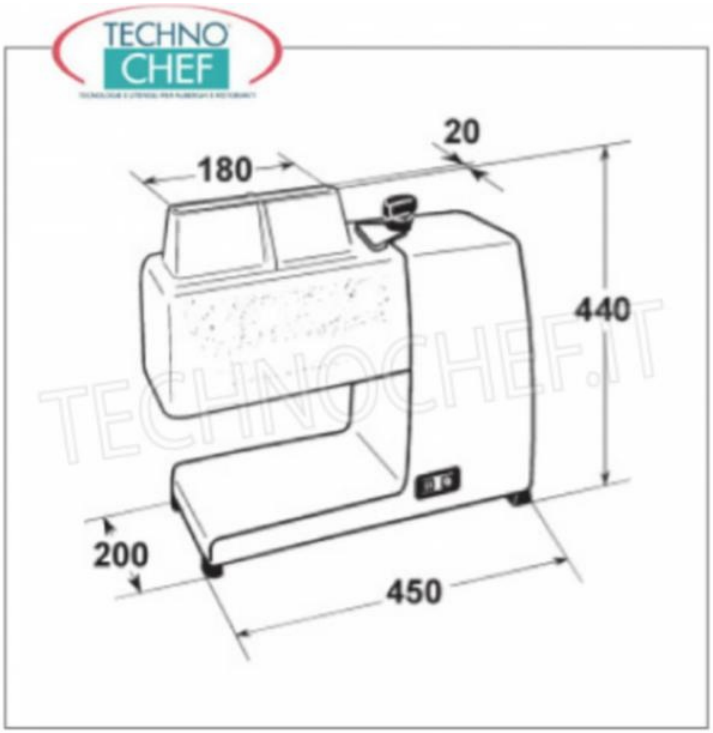
| CÓDIGO/FOTO | DESCRIPCIÓN | PRECIO/ENTREGA |
|---|---|---|
| **OS-OPT68** | **Cubrecuchillas de aluminio** | **€ 106,80** *VAT excluido* **Envìo a calcular** **Entrega** d 4 a 9 días |
| **OS-OPT84** | **--- Unidad de cuchillas para ablandar carne** | **€ 788,47** *VAT excluido* **Envìo a calcular** **Entrega** d 4 a 9 días |