TECNOSERVICE'21 srl
by Tinti Sergio
Via Carlo Pisacane, 134
61032 Fano (PU) Italy
P.IVA IT0200411413

Tel. +39 0721 805911
FAX +39 0721 809794
e-mail: staff@technochef.it
www.technochef.it
www.technochef.eu

Services and Technologies for professional catering since 1973

DESCRIPCIÓN PROFESIONAL

Grifo mezclador de pared de dos orificios:
.

- **Mezclador monomando con palanca clínica y barril giratorio** ;
- **desviador** para suministro con **ducha suspendida** soportada por **resorte** y suministrada con **válvula de retención** ;
- Vástago de fijación roscado de 50 mm de largo;
- grifo de latón cromado;
- tubo de soporte vertical de acero inoxidable;
- Palanca clínica en poliamida reforzada con fibra de vidrio;
- caudal de agua: 16 l/minuto (cabezal de ducha);
- caudal de agua: 20 l/minuto (caño giratorio).

Marcado CE
HECHO EN ITALIA

CÓDIGO	DESCRIPCIÓN	PRECIO/ENTREGA
KL2s.4024.19BG.72/C45	Grifo mezclador de pared de dos orificios con ducha suspendida y caño giratorio, mando de palanca larga	**€ 321,03** *VAT excluido* **Envìo a calcular** **Entrega** d 4 a 9 días

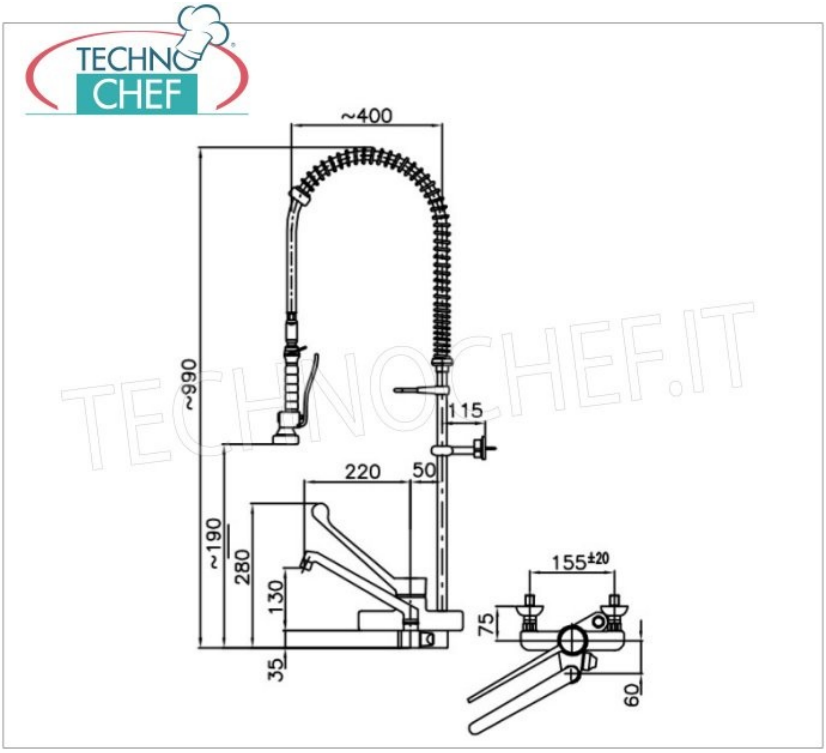

TECHNOCHEF.IT